NEFF

APPASSIONATI DI CUCINA DAL 1877

ELETTRODOMESTICI DA INCASSO.

La cucina ispira le persone. Le persone sono la nostra ispirazione.

2022

NEFF È PASSIONE PER LA CUCINA

Il valore aggiunto di un grande marchio

Era il 1877 quando Carl Neff fondava nella piccola cittadina di Bretten la sua fabbrica di stufe e forni. Oggi, dopo oltre 140 anni, continuiamo a progettare e produrre elettrodomestici da incasso con meticolosità, passione, innovazione e massima cura per la qualità, seguendo una sola filosofia: il cuore pulsante di una cucina non sono gli strumenti, ma le persone.

In tutti questi anni abbiamo sempre messo in pratica le regole della buona cucina: una solida base di esperienza e tradizione, con l'aggiunta di cura per i dettagli, verificando che tutto quello che abbiamo preparato fosse all'altezza dei nostri appassionati di cucina, estetica compresa.

Per essere al passo con i palati più esigenti, ogni anno investiamo in nuove tecnologie, perché desideriamo far colpo sui nostri clienti sin dal primo istante e vogliamo continuare a sorprenderli nel tempo, per non porre mai limiti alla creatività in cucina.

UN MONDO CONNESSO FATTO DI CREATIVITÀ

I tuoi amici si sono autoinvitati a casa tua e tu non sai cosa preparare per cena? Grazie all'App Home Connect potrai scoprire tante nuove ricette e preriscaldare il tuo forno prima di arrivare a casa. Lasciati ispirare!

Avviare la tua lavastoviglie comodamente dal tuo divano non sarà più un semplice sogno. Da oggi sarà realtà con la nuova gamma di lavastoviglie NEFF.

COME CONNETTERE IL TUO ELETTRODOMESTICO IN 3 STEP

1.

SCARICA L'APP HOME CONNECT
Cerca "Home Connect" nell'App Store di Apple o in Google Play sul tuo smartphone o tablet.

CONNECTED BY Home Connect

Download on the App Store

DISPONIBILE SU Google Play

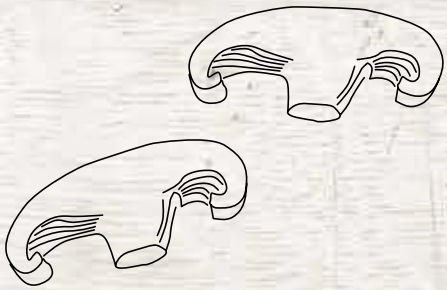

2.

CREA IL TUO ACCOUNT HOME CONNECT NELL'APP
Apri l'app e registra un account Home Connect con il tuo nome e il tuo indirizzo e-mail. Poco dopo riceverai una e-mail con un link di conferma. Cliccalo per completare la registrazione.

3.

REGISTRATI NELL'APP
Ritorna nell'app Home Connect registrati e collega in pochi passi i tuoi elettrodomestici Neff.
Buon divertimento!

Home Connect è un servizio offerto da Home Connect GmbH. È disponibile solo in determinati paesi.
Per usufruirne è necessario registrarsi e creare un account tramite l'App Home Connect.
Per maggiori informazioni visita il sito www.home-connect.com/it/it/
I marchi Apple App Store iOS appartengono a Apple Inc. Google e Google Play sono marchi di Google LLC.
Wi-Fi è un marchio appartenente a Wi-Fi Alliance.

PERCHÉ CONNETTERLO?

funziona con Hey Google

just ask | alexa

ASSISTENTI VOCALI
L'elettrodomestico connesso con l'app Home Connect può essere facilmente gestito con un Assistente Google o un dispositivo abilitato per Amazon Alexa.
Usa la tua voce per avviare i programmi, modificarli o semplicemente per sapere quando saranno terminati.

DIAGNOSTICA DA REMOTO
Se il tuo elettrodomestico dispone della diagnostica da remoto, grazie a Home Connect il nostro esperto potrà accedere online al tuo elettrodomestico, identificare la causa del problema e darti consigli precisi su come procedere. Oppure, potrà inoltrare tutti i dati necessari al centro di assistenza tecnica di zona per un intervento a domicilio.

UN ECOSISTEMA DI SERVIZI

Divertiti a gestire i tuoi elettrodomestici ovunque tu sia e scopri tutti i servizi aggiuntivi che hai a disposizione grazie ai partner di Home Connect.

connected with iHaus

SmartThings

ABB IFTTT

fitbit LaMetric

kitchen stories
ANYONE CAN COOK

Amazon, Alexa, Echo e tutti i relativi marchi sono di titolarità di Amazon.com, Inc. o sue società affiliate.
Google e Google Play sono marchi di Google LLC.

LA CUCINA ISPIRA LE PERSONE.
LE PERSONE SONO
LA NOSTRA ISPIRAZIONE.

PIANI COTTURA DOMINO

Con i piani modulari Domino trovi ogni volta la giusta soluzione per ogni ricetta. Ideali per spazi ridotti, o per avere a disposizione una zona cottura in più; utili nel caso di cene con numerosi invitati o per realizzare menù particolari.

NEFF sa che chi ama cucinare ha le proprie abitudini, da tenere in considerazione nel momento della progettazione della cucina. Con i piani cottura modulari Domino le combinazioni sono infinite. Da 30 o da 40 cm rendono tutto possibile.

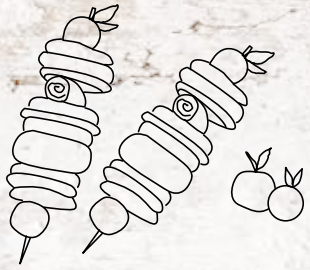

COMBINAZIONE PERFETTA

Grazie alle cornici in acciaio ed ai listelli di congiunzione invisibili, tutti i piani Domino si integrano perfettamente con qualunque altro piano cottura di NEFF.
Non ci sono più limiti alla tua libertà in cucina.

FLEXINDUCTION.

In cucina l'unico concetto imprescindibile è la flessibilità. Un piano FlexInduction di NEFF è il completamento ideale all'interno di una cucina versatile e aperta a nuove esperienze gastronomiche. Una zona flessibile che offre grande libertà di movimento indipendentemente dalle dimensioni o dal numero di pentole da usare e per di più perfettamente compatibile con qualunque piano cottura Domino.

TEPPANYAKI.

Per cucinare in puro stile orientale. Sulla sua ampia superficie in acciaio inox si possono cucinare direttamente verdure, carne e pesce senza dover usare nessun recipiente e nessun condimento. Devi solo aggiungere la tua creatività, per creare degli abbinamenti che ti sapranno sorprendere. Se in più aggiungi un coperchio in cristallo, potrai coprire il Teppanyaki finchè lo utilizzi.

DOMINO.

Come leggere la tabella?

1. Scegli le caratteristiche principali che stai cercando per il tuo nuovo elettrodomestico NEFF, nella colonna di sinistra
2. Individua i vantaggi di ogni Serie per affinare la selezione
3. Utilizza queste informazioni per approfondire le dotazioni dei modelli che possono interessarti

		N 90	N 70
	Tipo	Vetroceramica nera	Vetroceramica nera/ Acciaio Inox
Gas	30 cm	N23TA19N0 N23TA29N0	
Induzione	30 cm		N53TD40N0
Elettrico	30 cm		NUOVO TL13FD9T8
Teppan Yaki	40 cm		N74TD00N0

N 70
DOMINO TEPPANYAKI

N74TD00N0

EAN 4242004188117

Caratteristiche principali
- Cornice design
- Ampia area di cottura in acciaio inox
- Area di cottura riscaldabile completamente o parzialmente
- Coperchio in vetroceramica

Sistema di controllo
- Comandi TouchControl
- Temperatura variabile da 140 - 240°C
- Speciale area per mantenere in caldo (70°C)
- Funzione pulizia (40°C)
- Spie di calore residuo a 2 stadi per ogni singola zona di cottura
- Contaminuti
- Funzione Wipe Protection: per una facile pulizia
- Funzione riaccensione

Altre caratteristiche
- Lunghezza cavo di collegamento: 100 cm

Accessori
- 2 Spatole

N 70
DOMINO A INDUZIONE IN VETROCERAMICA FLEXINDUCTION

N53TD40N0

EAN 4242004189312

Caratteristiche principali
- Cornice design
- 2 zone di cottura ad induzione
- 1 zona FlexInduction

Sistema di controllo
- Comandi TouchControl
- PotBoost: funzione booster per Pentole
- 17 livelli
- PowerMove
- Timer fine cottura per ogni singola zona
- Contaminuti
- Riconoscimento pentole
- Funzione Powermanagement per limitare l'assorbimento elettrico da 1 kW
- Interruttore di sicurezza
- Sicurezza bambini
- Funzione Wipe Protection: per una facile pulizia

Altre caratteristiche
- Lunghezza cavo di collegamento: 110 cm

N 90
DOMINO A GAS IN VETROCERAMICA

N23TA19N0

EAN 4242004203261

Caratteristiche principali
- Cornice design
- 1 fuoco Wok a tripla corona da 6 kW
- Dual Wok: elevata potenza selezionabile su 1 o 2 fiamme
- Griglie d'appoggio in ghisa

Sistema di controllo
- Tecnologia FlameSelect: puoi impostare con precisione la potenza della fiamma su 9 diversi livelli
- Indicatore digitale di livello fiamma
- Accensione ad una mano
- Termosicurezza
- Spia di calore residuo

Altre caratteristiche
- Lunghezza cavo di collegamento: 100 cm
- Predisposto per gas metano (20 mbar)
- Ugelli per gas liquido inclusi (28-30/37 mbar)

N 90
DOMINO A GAS IN VETROCERAMICA

N23TA29N0

EAN 4242004203292

Caratteristiche principali
- Cornice design
- 2 bruciatori a gas di cui: 1 fuoco semirapido da 1.9 kW, 1 fuoco rapido da 2.8 kW
- Griglie d'appoggio in ghisa

Sistema di controllo
- Tecnologia FlameSelect: puoi impostare con precisione la potenza della fiamma su 9 diversi livelli
- Indicatore digitale di livello fiamma
- Accensione ad una mano
- Termosicurezza
- Spia di calore residuo

Altre caratteristiche
- Lunghezza cavo di collegamento: 100 cm
- Predisposto per gas metano (20 mbar)
- Ugelli per gas liquido inclusi (28-30/37 mbar)

N 70
DOMINO ELETTRICO IN VETROCERAMICA

TL13FD9T8

EAN 4242004259534

Caratteristiche principali
- Cornice design
- 2 zone di cottura di cui 1 a doppio circuito

Sistema di controllo
- Comandi TouchControl
- PotBoost: funzione booster per Pentole
- 17 livelli
- Spie di calore residuo a 2 stadi per ogni singola zona di cottura
- Timer fine cottura per ogni singola zona
- Funzione per mantenere in caldo
- Funzione Wipe Protection: per una facile pulizia

Altre caratteristiche
- Lunghezza cavo di collegamento: 100 cm

SCHEMI DI INSTALLAZIONE PER PIANI COTTURA DOMINO

N74TD00N0

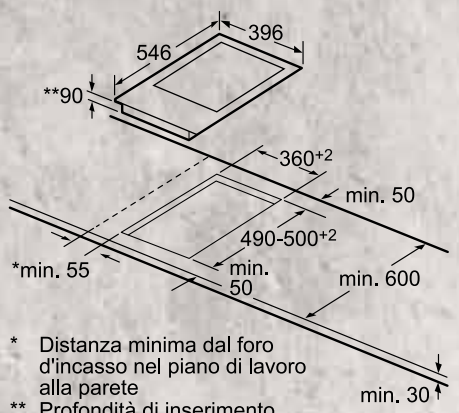

* Distanza minima dal foro d'incasso nel piano di lavoro alla parete
** Profondità di inserimento massima

N53TD40N0

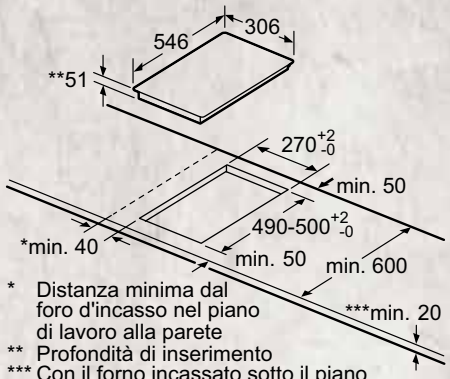

* Distanza minima dal foro d'incasso nel piano di lavoro alla parete
** Profondità di inserimento
*** Con il forno incassato sotto il piano min. 30, event. superiore; vedere i requisiti relativi alle dimensioni del forno

N23TA19N0

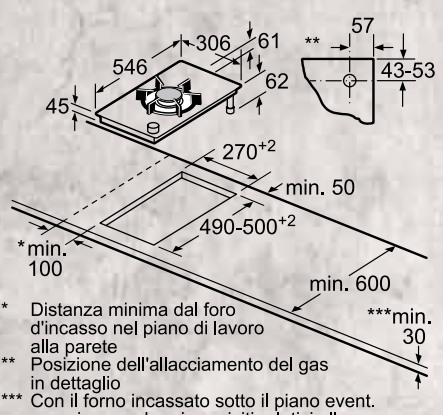

* Distanza minima dal foro d'incasso nel piano di lavoro alla parete
** Posizione dell'allacciamento del gas in dettaglio
*** Con il forno incassato sotto il piano event. superiore; vedere i requisiti relativi alle dimensioni del forno

N23TA29N0

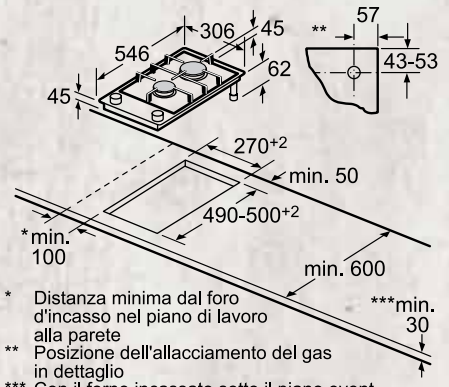

* Distanza minima dal foro d'incasso nel piano di lavoro alla parete
** Posizione dell'allacciamento del gas in dettaglio
*** Con il forno incassato sotto il piano event. superiore; vedere i requisiti relativi alle dimensioni del forno

TL13FD9T8

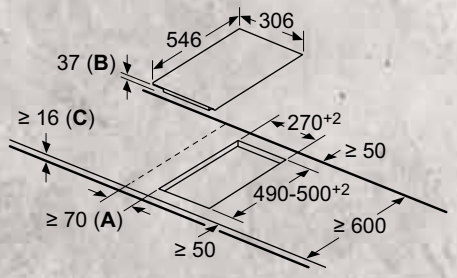

A: distanza minima dall'apertura per la cucina alla parete.
B: profondità di inserimento
C: con forno installato al di sotto min. 20, eventualmente superiore; vedere i requisiti di spazio per il forno.

Dimensioni in mm

SCHEMI DI INSTALLAZIONE SOTTO DOMINO A INDUZIONE

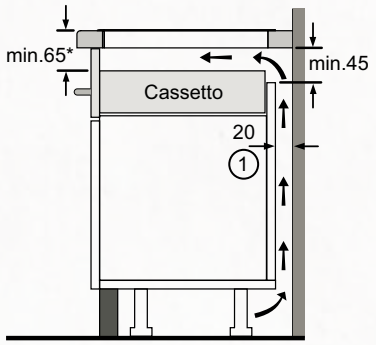

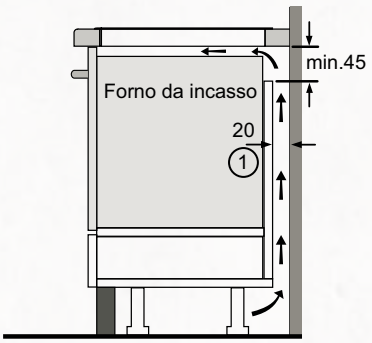

1
Deve essere prevista una fessura di aerazione
* Min. 70 per tutti i piani di cottura a induzione incassati a filo

ISTRUZIONI PER IL MONTAGGIO COMBINATO

Possibilità di combinazione domino con le corrispondenti dimensioni dell'apparecchio e le dimensioni del foro d'incasso

Tipo di larghezza:	30	40	60	70	80	90
Larghezza apparecchio:	306	396	606	708	826	918

	A	B	C	D	L	X
2x30	306	306	-	-	612	**576**
1x30, 1x40	306	396	-	-	702	**666**
1x30, 1x60	306	606	-	-	912	**876**
1x30, 1x70*	306	708	-	-	1014	**978**
1x30, 1x80	306	826	-	-	1132	**1096**
1x30, 1x90	306	918	-	-	1224	**1188**
2x40	396	396	-	-	792	**756**
1x40, 1x60	396	606	-	-	1002	**966**
1x40, 1x70*	396	708	-	-	1104	**1068**
1x40, 1x80	396	826	-	-	1222	**1186**
1x40, 1x90	396	918	-	-	1314	**1278**
3x30	306	306	306	-	918	**882**
2x30, 1x40	306	306	396	-	1008	**972**
2x30, 1x60	306	306	606	-	1218	**1182**
2x30, 1x70*	306	306	708	-	1320	**1284**
2x30, 1x80	306	306	826	-	1438	**1402**
2x30, 1x90	306	306	918	-	1530	**1494**
1x30, 2x40	306	396	396	-	1098	**1062**
1x30, 1x40, 1x60	306	396	606	-	1308	**1272**
1x30, 1x40, 1x80	306	396	826	-	1528	**1492**
1x30, 1x40, 1x90	306	396	918	-	1620	**1584**
3x40	396	396	396	-	1188	**1152**
2x40, 1x60	396	396	606	-	1398	**1362**
1x30, 1x40, 1x70*	306	396	708	-	1410	**1374**
4x30	306	306	306	306	1224	**1188**
3x30, 1x40	306	306	306	396	1314	**1278**
2x30, 2x40	306	306	396	396	1404	**1368**
1x30, 3x40	306	396	396	396	1494	**1458**

* Non è possibile con un piano cottura a induzione di 70 cm

Possibilità di combinazione domino con relative dimensioni apparecchi e foro d'incasso (vedere tabella)

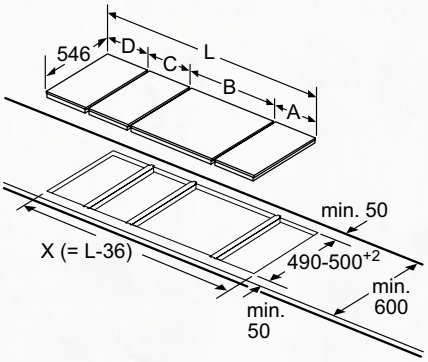

Per montare più elementi affiancati sono necessari più listelli di congiunzione (Z9914X0)

Dimensione foro d'incasso (X) a seconda della combinazione (vedere tabella)

Dimensioni in mm

GLI ACCESSORI SPECIALI PER PIANI COTTURA DOMINO

	Modello	Descrizione
	Z2480X0 EAN 4242004121251	PIASTRA PER COTTURE LENTE Abbinabile ai piani Domino: N23TA19N0 N23TA29N0
	Z2402X0 EAN 4242004127666	SUPPORTO PER CAFFETTIERA Abbinabile ai piani Domino: N23TA19N0 N23TA29N0
	Z9914X0 EAN 4242004117971	LISTELLO DI CONGIUNZIONE (per montaggio combinato in un'unica nicchia di incasso) Abbinabile ai piani Domino: N74TD00N0, N53TD40N0, N43TD20N0, N23TA19N0, N23TA29N0, N13TD26N0

INFORMAZIONI TECNICHE PER PIANI COTTURA DOMINO

Modello	N74TD00N0	N23TA19N0	N23TA29N0
Tipologia	Teppanyaki	gas	gas
Colore	acciaio inox, nero	acciaio inox, nero	acciaio inox, nero
Serie	N70	N90	N90
Peso			
Peso netto (kg)	10,00	8,00	6,00
Zone di cottura			
Dimensioni del 1° elemento riscaldante (mm)			
Potenza del 1° elemento riscaldante (kW)		0.3-6	0.4-1.9
Dimensioni del 2° elemento riscaldante (mm)			
Potenza del 2° elemento riscaldante (kW)			0.6-2.8
Efficienza energetica			
Tot		55,0 %	60,5 %
Centrale		55,0 %	61,0 %
Posteriore centrale			60,0 %
Informazioni aggiuntive			
Numero di bruciatori a gas		1	1
Tipo di griglia		griglie in ghisa	griglie in ghisa
Tipo di dispositivo di sicurezza per il gas		termoelettrico	termoelettrico
Collegamenti elettrici			
Potenza max. assorbita (W)	1900	6000	4700
Frequenza (Hz)	60; 50	60; 50	60; 50
Tensione (V)	220-240	220-240	220-240
Certificati di omologazione			
	E014 CE Marking	E07E CE 0099 - AENOR	E07E CE 0099 - AENOR
	E027 VDE - CB DE	E0CE EAC Mark black	E0CE EAC Mark black
	E0CE EAC Mark black		

Modello	N53TD40N0	TL13FD9T8
Tipologia	induzione	elettrico
Colore	nero, acciaio inox	nero, acciaio inox
Serie	N70	N70
Peso		
Peso netto (kg)	8,00	4,424
Zone di cottura		
Dimensioni del 1° elemento riscaldante (mm)	210; 200	120; 180
Potenza del 1° elemento riscaldante (kW)	2.2	1; 2
Dimensioni del 2° elemento riscaldante (mm)	200; 210	145
Potenza del 2° elemento riscaldante (kW)	2.2	1.2
Efficienza energetica		
Tot	175,0 Wh/kg	192,0 Wh/kg
Centro frontale		193,7 Wh/kg
Centro posteriore		190,2 Wh/kg
Flexi centro	175,0 Wh/kg	
Informazioni aggiuntive		
Numero di bruciatori a gas		
Tipo di griglia		
Tipo di dispositivo di sicurezza per il gas		
Collegamenti elettrici		
Potenza max. assorbita (W)	3700	3500
Frequenza (Hz)	60; 50	50; 60
Tensione (V)	220-240	220-240
Certificati di omologazione		
	E014 CE Marking	E014 CE Marking
	E07F AENOR N Mark - CB ES	E07F AENOR N Mark - CB ES

LA NUOVA ETICHETTA ENERGETICA

Lo sviluppo tecnologico nel settore dell'elettrodomestico ha portato ad una sempre maggiore disponibilità di prodotti altamente efficienti. L'etichetta energetica, rinnovata nel corso del 2021, resta lo strumento principale per accompagnare i consumatori verso una scelta consapevole ed informata nell'acquisto dei propri elettrodomestici.

Il cambiamento più significativo nelle nuove etichette energetiche è l'eliminazione delle classi di efficienza energetica che utilizzavano il simbolo +, come ad esempio, A+++. La nuova classificazione si basa su una scala che va dalla A alla G. Inoltre, si impiegano nuovi metodi per misurare il consumo energetico e per determinare la classe di efficienza dei prodotti. Secondo le indicazioni dell'UE, le nuove procedure sono pensate per riprodurre, il più fedelmente possibile, il reale utilizzo dei prodotti e rispecchiare le nuove abitudini dei consumatori. Ciò significa, ad esempio, che il consumo energetico di lavatrici, lavasciuga e lavastoviglie non viene più espresso in termini di consumo medio annuo ma si basa invece sull'effettivo consumo durante 100 cicli di lavaggio.

Per lavatrici e lavasciuga viene inoltre specificata la durata del programma a pieno carico.
Per le lavastoviglie, invece, i nuovi standard di misurazione prevedono l'utilizzo di nuove tipologie di stoviglie e di detersivo così da rendere le misurazioni ancora più precise. Questi sono alcuni dei motivi per i quali non è possibile convertire direttamente le vecchie classi di efficienza in quelle nuove. Grazie al codice QR presente su ogni etichetta, è ora possibile ottenere tutte le informazioni relative ai prodotti direttamente dalla banca dati dell'UE, dalla quale si possono scaricare anche le schede tecniche dei prodotti.
Per ulteriori informazioni sulla nuova etichetta energetica, visita il sito: **www.neff-home.com/it**

ESEMPIO DI NUOVA ETICHETTA ENERGETICA PER LE LAVASTOVIGLIE:

NUOVE

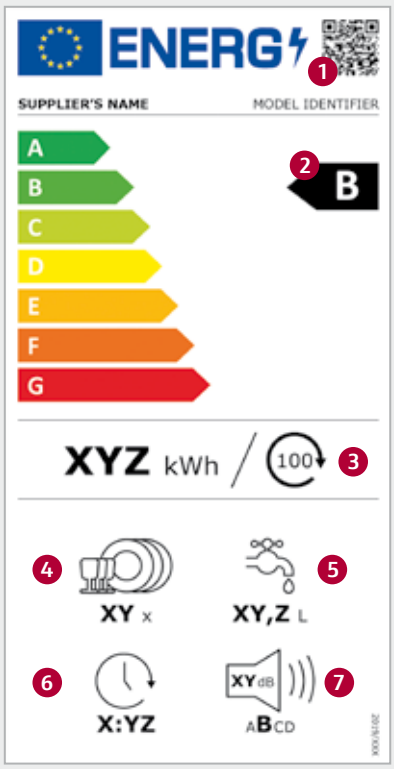

1. Codice QR
2. Classe di efficienza energetica
3. Consumo energetico in kWh per 100 cicli (con programma Eco)
4. Numero di coperti standard (con programma Eco)
5. Consumo di acqua in litri per ciclo (con programma Eco)
6. Durata del programma "Eco"
7. Emissioni di rumore aereo espresse in dB(A) re 1 pW e classe di emissioni di rumore aereo

La classe di efficienza energetica delle lavastoviglie continua a basarsi sul programma "Eco". Tuttavia, lo standard del test è stato modificato. Ad esempio, per determinare le prestazioni del lavaggio e dell'asciugatura, si utilizzeranno tazze, pentole e utensili in plastica, in modo da riflettere meglio le abitudini attuali. La novità è che viene specificata la durata del programma Eco. Questo programma è particolarmente ecologico, ideale per stoviglie con sporco normale ed è il più efficiente a livello di consumo di energia e di acqua. Come per le lavatrici e le lavasciuga, il consumo energetico si baserà su 100 cicli di lavaggio.

LAVATRICI

Uno dei principali cambi che riguarda l'etichetta energetica delle lavatrici è il cambio del programma a cui tutti i valori in etichetta fanno riferimento come, ad esempio, il consumo energetico che si basa su 100 cicli di lavaggio.
Il nuovo programma "Eco 40-60" [1] è adatto al lavaggio di capi di cotone, lino o fibre miste, normalmente sporchi, lavabili a 40° o 60° C (in base a quanto specificato sull'etichetta del capo). Con questo programma i tessuti indicati possono anche essere mischiati. Il programma "Eco 40-60" è il programma più efficiente in termini di consumo "energetico e idrico".

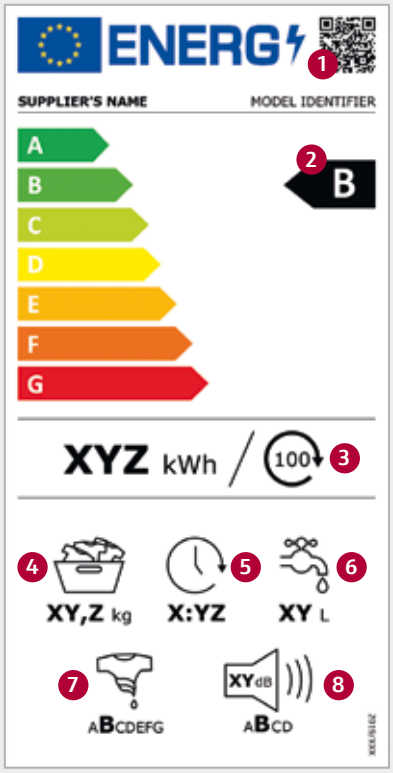

1. Codice QR
2. Classe di efficienza energetica[2]
3. Consumo ponderato di energia[2] espresso in kWh per 100 cicli (programma Eco 40-60)
4. Capacità di carico (programma Eco 40-60)
5. Durata del programma "Eco 40-60"
6. Consumo ponderato di acqua[2] espresso in litri per ciclo (programma Eco 40-60)
7. Classe di efficienza di centrifuga[2]
8. Emissioni di rumore aereo in fase di centrifuga espresse in dB(A) re 1 PW e classe emissione di rumore aereo

LAVASCIUGA

L'attuale etichetta energetica delle lavasciuga non è mai stata rinnovata dalla sua introduzione nel 1996, motivo per cui riporta ancora la scala originale dalla A alla G. Poichè le lavasciuga sono spesso utilizzate solo per il lavaggio, l'etichetta è divisa in due parti: il lato sinistro riporta i valori per il ciclo completo di lavaggio e asciugatura, il lato destro riporta i valori riferiti al solo ciclo di lavaggio. I valori indicati in etichetta per il solo ciclo di lavaggio riflettono le modifiche previste dalla nuova direttiva per le lavatrici.

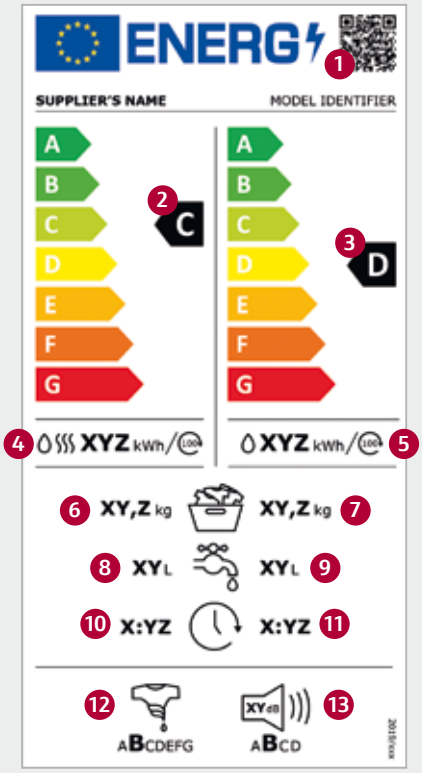

1. Codice QR
2. Classe di efficienza energetica[2] (ciclo completo)
3. Classe di efficienza energetica[2] (solo ciclo di lavaggio)
4. Consumo ponderato di energia[2] in kWh per 100 cicli (ciclo completo[3])
5. Consumo ponderato di energia[2] in kWh per 100 cicli (solo ciclo di lavaggio)
6. Capacità di carico (ciclo completo[3])
7. Capacità di carico (solo ciclo di lavaggio)
8. Consumo ponderato[2] di acqua in litri per ciclo (ciclo completo[3])
9. Consumo ponderato[2] di acqua in litri per ciclo (solo ciclo di lavaggio)
10. Durata del programma (ciclo completo)
11. Durata del programma (solo ciclo di lavaggio)
12. Classe di efficienza di centrifuga[2]
13. Emissioni di rumore aereo in fase di centrifuga espresse in dB(A) re 1 PW e classe emissione di rumore aereo

[1] Eco 40-60. Per ottenere un'efficienza energetica ottimale, per questo programma è definita una temperatura unica che non può essere modificata dal consumatore. La temperatura di lavaggio reale viene specificata nel manuale di istruzioni e, in base al carico, può deviare dalla temperatura di lavaggio selezionata ai fini di risparmiare energia. Le prestazioni di lavaggio sono conformi ai requisiti di legge.
[2] I valori si riferiscono per le lavatrici a cicli di lavaggio con un quarto di carico, mezzo carico e pieno carico. Per le lavasciuga, si riferiscono a mezzo carico e pieno carico.
[3] Lavaggio e asciugatura.

FRIGORIFERI

La procedura per determinare la classe di efficenza energetica è ora più completa. Tiene conto del tipo di prodotto, il suo principio di funzionamento, la temperatura ambiente e il numero nonchè la dimensione dei diversi comparti al suo interno. Gli altri elementi della nuova etichetta rimangono sostanzialmente invariati.

Il consumo energetico viene ancora espresso in kWh su base annuale ("annum"). L'etichetta fornisce anche informazioni a proposito del volume totale dei comparti frigo e freezer (se presenti), sulle emissioni di rumore e sulla relativa classe di rumorosità.

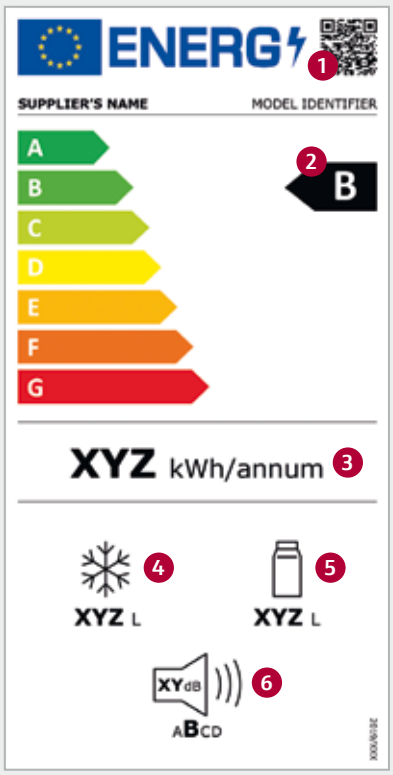

1. Codice QR
2. Classe di efficienza energetica
3. Consumo annuo di energia in kWh (misurato secondo i nuovi standard)
4. Volume totale di tutti i comparti freezer
5. Volume totale di tutti i comparti frigo
6. Emissioni di rumore aereo espresse in dB(A) re 1 PW e classe emissione di rumore aereo

VINO CANTINE

Come per le altre categorie, anche per le vino cantine viene aggiornata la scala delle classi di efficienza energetica. Inoltre, viene riportato il QR Code e la classe di emissione di rumore aereo. Resta anche l'indicazione del consumo di energia su base annuale e la capienza in termini di numero di bottiglie standard.

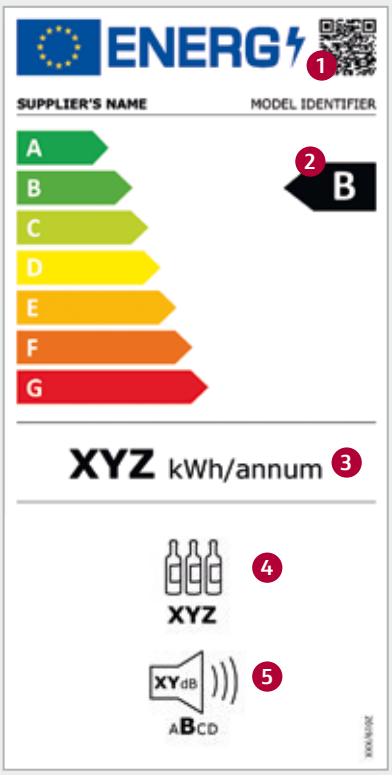

1. Codice QR
2. Classe di efficienza energetica
3. Consumo annuo di energia in kWh (misurato secondo i nuovi standard)
4. Capacità in numero di bottiglie standard
5. Emissioni di rumore aereo espresse in dB(A) re 1 PW e classe emissione di rumore aereo

L'EFFICIENZA ENERGETICA: UN VANTAGGIO PER TUTTI.

Contribuire alla tutela dell'ambiente senza rinunciare a tecnologia, design e standard qualitativo europeo

Asciugatrici, forni e cappe, non sono per il momento interessate a questi cambi. Pertanto, la loro etichetta resta invariata.

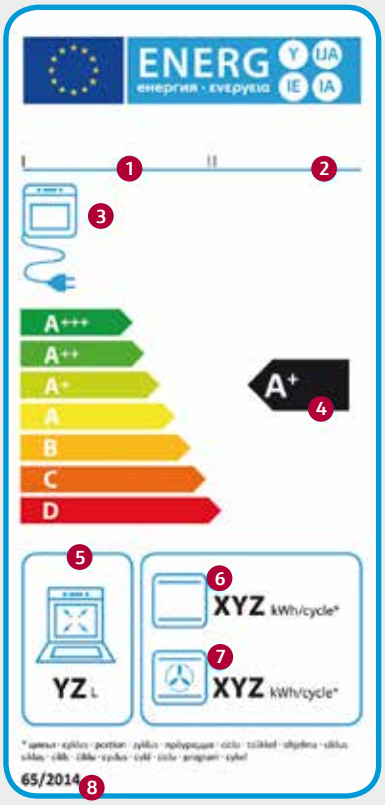

ETICHETTA ENERGETICA PER FORNI ELETTRICI:

1. Nome del produttore/marchio
2. Codice/modello identificativo del prodotto
3. Consumo del forno
4. Classe di efficienza energetica della cavità
5. Volume della cavità
6. Consumo di energia per ciclo espresso in kWh per la funzione di riscaldamento convenzionale (resistenza sopra e sotto)
7. Consumo di energia per ciclo espresso in kWh per la funzione di riscaldamento ventilato
8. Numero normativa

Dal 2015 tutti i forni immessi sul mercato sono provvisti di etichetta energetica.
Per determinare la classe di efficienza di un forno si misura l'energia che l'apparecchio consuma in un ciclo normalizzato nella modalità convenzionale e, se disponibile, nella modalità ventilato. La procedura prevede che si riscaldi un carico normalizzato impregnato di acqua fino al raggiungimento di una determinata temperatura nella cavità del forno. In base all'energia consumata durante questo test si definisce la classe di efficienza del forno tenendo conto del volume della sua cavità. Il nuovo regolamento non si applica ad alcuni apparecchi, come ad esempio i forni con funzione microonde, i forni che utilizzano il vapore come funzione primaria di riscaldamento così come certi forni di piccole dimensioni e portatili.

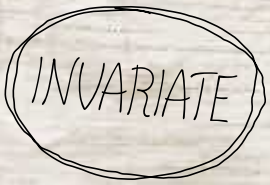

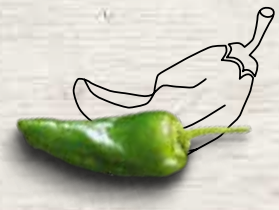

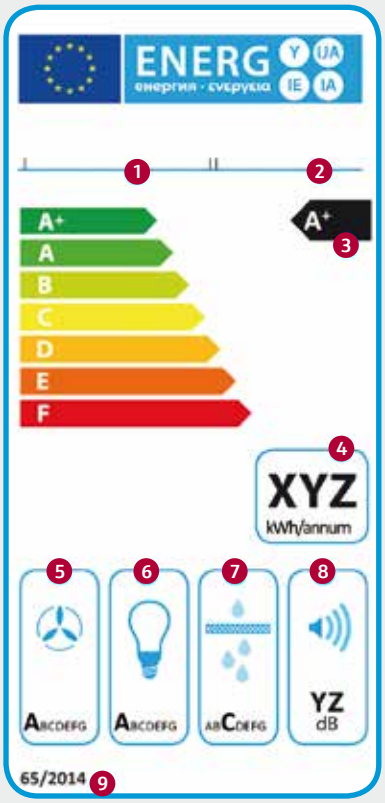

ETICHETTA ENERGETICA PER CAPPE:

1. Nome del produttore/marchio
2. Codice/modello identificativo del prodotto
3. Classe di efficienza energetica
4. Consumo annuo di energia (kWh)
5. Classe di efficienza fluidodinamica
6. Classe di efficienza luminosa
7. Classe di efficienza filtraggio grassi
8. Livello rumore (livello max. funzione normale)
9. Numero normativa

La classe di efficienza energetica si basa su un indice che consiste nel rapporto tra il consumo annuo di energia dell'apparecchio e il consumo annuo standard di energia (valore di riferimento). Si ipotizzano una durata media di funzionamento giornaliero pari a 60 minuti e una durata di illuminazione media giornaliera pari a 120 minuti.
I dati determinanti per l'etichetta energetica sono:

- l'efficienza energetica
- l'efficienza fluidodinamica (unità che misura l'impiego di energia elettrica necessaria per trasportare l'aria di scarico)
- l'efficienza di filtraggio dei grassi (la percentuale di grasso rimasta nei filtri antigrasso della cappa)
- il livello di rumore
- l'efficienza luminosa

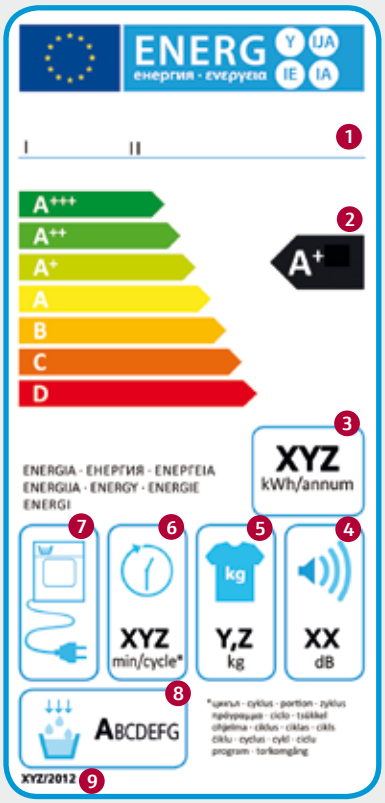

ETICHETTA ENERGETICA PER ASCIUGATRICI:

1. Nome del produttore/marchio
2. Classe di efficienza energetica
3. Consumo energetico annuo basato su 160 cicli standard
4. Rumorosità in decibel
5. Capacità in kg
6. Durata del ciclo standard di asciugatura
7. Tipologia di asciugatrice
8. Classe di efficienza di condensazione
9. Numero normativa

Entrata in vigore nel 2013, riporta valori di consumo medio annuo calcolati su 160 cicli di asciugatura del programma standard per tessuti di cotone a pieno carico e a mezzo carico. Le etichette energetiche sono presenti su asciugatrici a condensazione ad espulsione e a gas.

NOTE

NOTE

IL MENÙ DEI SERVIZI NEFF

L'APPETITO VIEN... MANGIANDO!

Esprimi lo chef che è in te accedendo alla sezione del sito NEFF "The Ingredient". Scopri le ricette, i consigli e le storie di cucina che abbiamo raccolto per gli appassionati di cucina come te.

Scopri anche il NEFF Collection Brand Store di Milano, accedendo sul sito www.neff-home.com/it.

A BUON INTENDITORE...

Possedere un elettrodomestico NEFF significa anche avere a disposizione, ogni giorno, una rete di professionisti preparati ed efficienti, sempre pronti a intervenire e consigliarti.
I centri di assistenza NEFF in tutta Italia risponderanno in modo professionale e tempestivo ad ogni tua chiamata.

Per conoscere il centro di assistenza autorizzato più vicino, sarà sufficiente collegarsi al nostro sito web www.neff-home.com/it

Scarica dal nostro sito i libretti di istruzione con le informazioni sulle funzionalità dei nostri apparecchi: www.neff-home.com/it

Consulta anche le domande più frequenti sui nostri elettrodomestici: www.neff-home.com/it

DULCIS IN FUNDO

RICAMBI ORIGINALI

I nostri centri utilizzano esclusivamente ricambi originali reperibili fino a 10 anni dall'uscita di produzione dell'elettrodomestico: NEFF garantisce tutti i pezzi di ricambio per 24 mesi, con prezzi trasparenti e validi per tutto il territorio nazionale.

ACCESSORI

Presso i nostri rivenditori e i centri assistenza autorizzati potrai scoprire anche tutti gli accessori per potenziare le funzionalità del tuo nuovo elettrodomestico NEFF, come quelli per i forni o per i piani a induzione.

PRODOTTI CLEANING & CARE

Scopri anche i prodotti Cleaning & Care che NEFF ha selezionato per la cura e la pulizia dei tuoi elettrodomestici. Garantiscono il trattamento più adeguato per una pulizia efficace e sicura.
www.neff-home.com/it/assistenza/cura-protezione

NEFF CARE

NEFF CARE è il programma di assistenza supplementare che ti offre un'opportunità unica per copertura e vantaggi: un'estensione di 3 anni di tutti i servizi previsti dalla garanzia convenzionale, per 5 anni di totale tranquillità. Nessun costo per diritto di chiamata, manodopera, ricambi originali, trasporto e sostituzione sono solo alcuni dei vantaggi. Visita il sito NEFF per scoprire tutti i dettagli del programma. Anche i centri assistenza autorizzati saranno lieti di consigliarti o aiutarti a procedere con l'acquisto.
www.neff-home.com/it/assistenza/cura-protezione/neff-care

CHECK & CARE

La qualità dei nostri elettrodomestici dura nel tempo. Il programma Check & Care ti aiuta a mantenere le performance del tuo elettrodomestico, per risultati ottimali come al primo giorno di utilizzo.
Visita il nostro sito **www.neff-home.com/it/promozioni/check-care** per conoscere il centro assistenza autorizzato più vicino al quale richiedere Check & Care.

APPASSIONATI DI CUCINA DAL 1877

SEGUICI ANCHE
SU FACEBOOK,
INSTAGRAM E PINTEREST

NEFF
BSH Elettrodomestici S.p.A.

Via Marcello Nizzoli, 1
20147 Milano
Telefono +39 02 412 678 300
Fax +39 02 413 36 700
info.it@neff-home.com
www.neff-home.com/it

Tutti i prodotti NEFF sono costruiti con le tecniche più avanzate e sono dotati del marchio VDE, severo organo di controllo della Germania.
I modelli sono soggetti a variazioni senza preavviso. BSH Elettrodomestici S.p.A si riserva di apportare, in qualsiasi momento, modifiche ritenute necessarie al miglioramento della produzione. I dati tecnici non sono impegnativi.
Le immagini sono solo rappresentative di alcuni prodotti e a causa della riproduzione il colore potrebbe differire leggermente da quello effettivo del prodotto.