NEFF

APPASSIONATI DI CUCINA DAL 1877

# ELETTRODOMESTICI DA INCASSO.

La cucina ispira le persone. Le persone sono la nostra ispirazione.

2023

# NEFF È PASSIONE PER LA CUCINA

## Il valore aggiunto di un grande marchio

Era il 1877 quando Carl Neff fondava nella piccola cittadina di Bretten la sua fabbrica di stufe e forni. Oggi, dopo oltre 145 anni, continuiamo a progettare e produrre elettrodomestici da incasso con meticolosità, passione, innovazione e massima cura per la qualità, seguendo una sola filosofia: il cuore pulsante di una cucina non sono gli strumenti, ma le persone.

In tutti questi anni abbiamo sempre messo in pratica le regole della buona cucina: una solida base di esperienza e tradizione, con l'aggiunta di cura per i dettagli, verificando che tutto quello che abbiamo preparato fosse all'altezza dei nostri appassionati di cucina, estetica compresa.

Per essere al passo con i palati più esigenti, ogni anno investiamo in nuove tecnologie, perché desideriamo far colpo sui nostri clienti sin dal primo istante e vogliamo continuare a sorprenderli nel tempo, per non porre mai limiti alla creatività in cucina.

# SCOPRI DI COSA È CAPACE IL TUO ELETTRODOMESTICO!

Grazie all'app Home Connect puoi rendere la tua cucina ancora più smart. Scopri tutte le funzioni degli elettrodomestici connessi di NEFF oltre ai tanti servizi aggiuntivi.

FORNI
L'app Home Connect è sempre con te quando hai bisogno di ispirazione in cucina. Puoi infatti scegliere una delle tantissime ricette a disposizione e inviarne le impostazioni direttamente al forno. Puoi controllare tempi e temperature di cottura e quando tutto è pronto, ricevi anche una notifica sul tuo smartphone.

PIANI COTTURA E CAPPE ASPIRANTI
È ora di cambiare o rigenerare il filtro della cappa? L'app ti manda una notifica, dandoti anche consigli su come intervenire. Con l'app Home Connect puoi allineare il piano cottura con la cappa, per controllare la potenza di aspirazione o quella delle zone di cottura; controllare se il piano cottura è spento o se è attiva la sicurezza bambini ed eventualmente attivarla, ovunque tu sia.

LAVASTOVIGLIE
Con Home Connect fai partire in qualunque momento i programmi di lavaggio tra cui quello Favourite. Puoi anche decidere di ricevere notifiche quando è necessario ricaricare il sale e il brillantante o quando le pastiglie stanno per terminare. E dopo 30 cicli di lavaggio, l'app ti ricorda di avviare il programma di manutenzione.

FRIGORIFERI
Sei al supermercato e vuoi impostare la giusta temperatura del tuo frigorifero prima di rientrare a casa? Grazie all'app Home Connect puoi! E ricevi anche una notifica se la porta del frigo non è chiusa correttamente.

# COME CONNETTERE IL TUO ELETTRODOMESTICO IN 3 STEP

1. SCARICA L'APP HOME CONNECT
Cerca "Home Connect" nell'App Store di Apple o in Google Play sul tuo smartphone o tablet.

CONNECTED BY Home Connect

Download on the App Store | DISPONIBILE SU Google Play

2. CREA IL TUO ACCOUNT HOME CONNECT NELL'APP
Apri l'app e registra un account Home Connect con il tuo nome e il tuo indirizzo e-mail. Poco dopo riceverai una e-mail con un link di conferma. Cliccalo per completare la registrazione.

3. REGISTRATI NELL'APP
Ritorna nell'app Home Connect registrati e collega in pochi passi i tuoi elettrodomestici Neff.
Buon divertimento!

# PERCHÉ CONNETTERLO?

funziona con Google Home

just ask | alexa

ASSISTENTI VOCALI
L'elettrodomestico connesso con l'app Home Connect può essere facilmente gestito solo con la tua voce attraverso i più comuni assistenti vocali, per avviare i programmi, modificarli o semplicemente per sapere quando saranno terminati.

DIAGNOSTICA DA REMOTO
Se il tuo elettrodomestico dispone della diagnostica da remoto, grazie a Home Connect il nostro esperto potrà accedere online al tuo elettrodomestico, identificare la causa del problema e darti consigli precisi su come procedere. Oppure, potrà inoltrare tutti i dati necessari al centro di assistenza tecnica di zona per un intervento a domicilio.

## UN ECOSISTEMA DI SERVIZI

Divertiti a gestire i tuoi elettrodomestici ovunque tu sia e scopri tutti i servizi aggiuntivi che hai a disposizione grazie ai partner di Home Connect.

connected with iHaus
SmartThings
kitchen stories ANYONE CAN COOK
LOXONE
ABB
IFTTT
fitbit
LaMetric

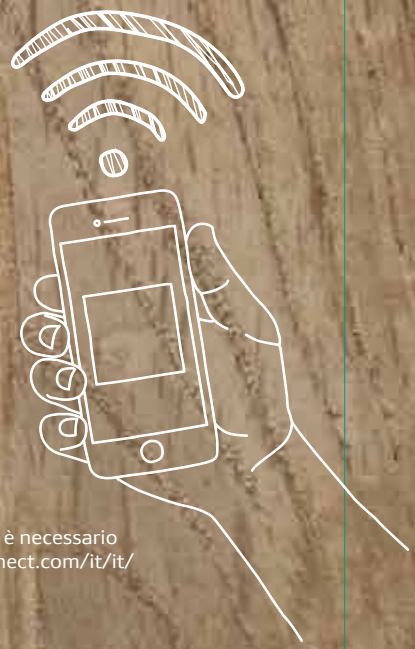

Home Connect è un servizio offerto da Home Connect GmbH. È disponibile solo in determinati paesi. Per usufruirne è necessario registrarsi e creare un account tramite l'App Home Connect. Per maggiori informazioni visita il sito www.home-connect.com/it/it/
I marchi Apple App Store iOS appartengono a Apple Inc. Google e Google Play sono marchi di Google LLC.
Wi-Fi è un marchio appartenente a Wi-Fi Alliance.

Amazon, Alexa, Echo e tutti i relativi marchi sono di titolarità di Amazon.com, Inc. o sue società affiliate.
Google e Google Play sono marchi di Google LLC.

# LA CUCINA ISPIRA LE PERSONE. LE PERSONE SONO LA NOSTRA ISPIRAZIONE.

# LAVATRICI, LAVASCIUGA E ASCIUGATRICE NEFF

## Le nostre specialità

Vuoi fare colpo sui tuoi ospiti con una tavola apparecchiata in maniera originale ma hai paura che sporco e macchie possano rovinare la tua biancheria del cuore? Le lavatrici e lavasciuga NEFF se ne prenderanno cura: oltre ad offrirti risultati di lavaggio impeccabili, potrai contare su programmi ed opzioni specifiche per eliminare le macchie più ostinate senza necessità di pretrattare con additivi chimici.

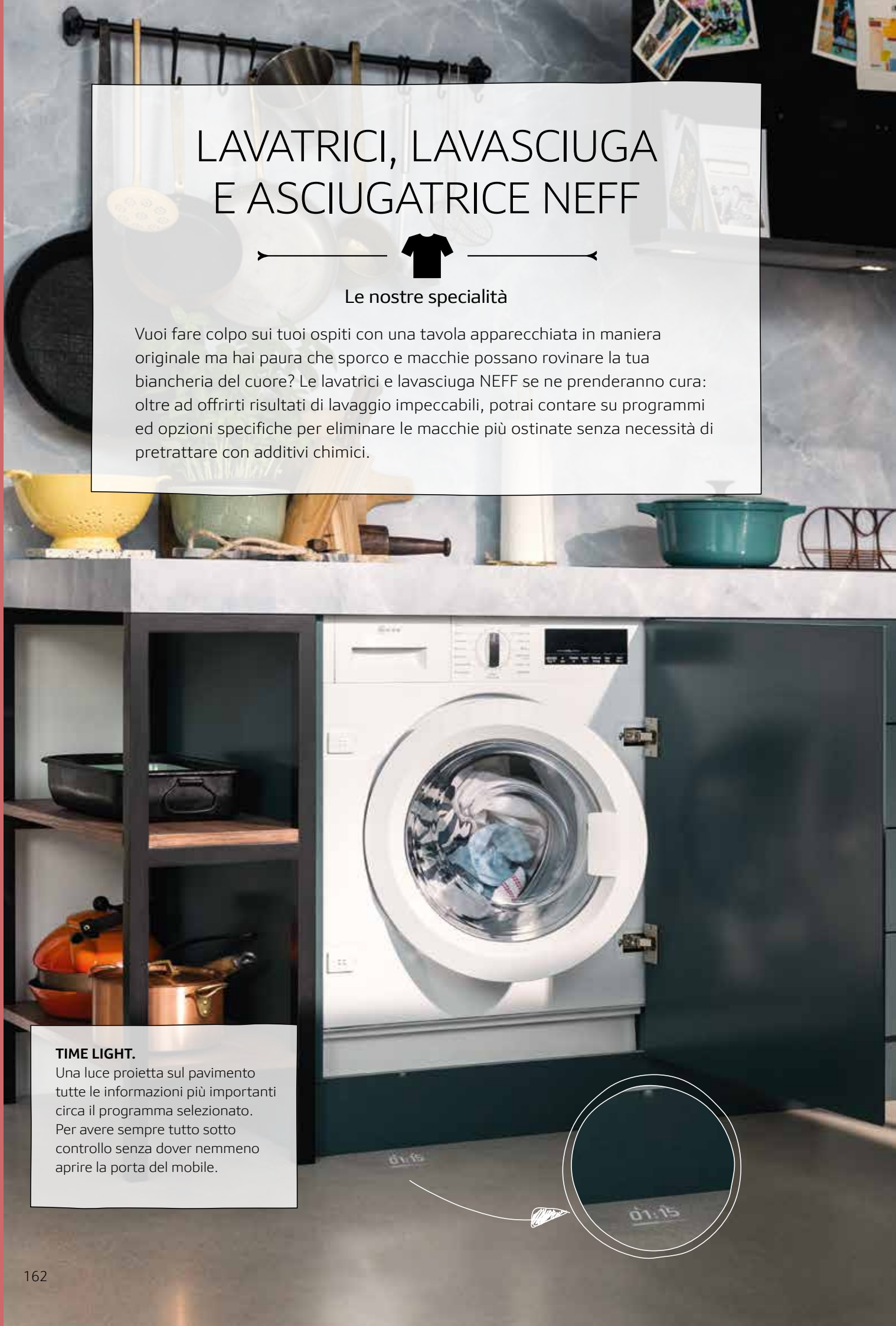


**TIME LIGHT.**
Una luce proietta sul pavimento tutte le informazioni più importanti circa il programma selezionato. Per avere sempre tutto sotto controllo senza dover nemmeno aprire la porta del mobile.

# LAVATRICI – Un alleato ecologico, efficace e prezioso

**MOTORE EFFICIENTSILENTDRIVE**
È il motore inverter senza spazzole che garantisce un'elevata resistenza, silenziosità ed efficienza dal punto di vista dei consumi.

**ILLUMINAZIONE DEL CESTELLO**
Un'idea molto comoda: non potrai più scordare nessun pezzo all'interno della macchina!

**PROGRAMMI ED OPZIONI ANTI MACCHIA**
Macchie di olio, di pomodoro o di burro ormai sono solo ricordi di una piacevole serata!
E anche il vino rosso che hanno rovesciato sulla tua tovaglia ricamata da oggi ti farà solo sorridere! Grazie all'esclusivo sistema Anti macchia della tua lavatrice NEFF anche le macchie più difficili saranno completamente rimosse. Tu selezioni il tipo di macchia e al resto ci pensa NEFF, settando il lavaggio più adatto.

**FUNZIONE SPEEDPERFECT**
Un classico... stai per apparecchiare la tavola per i tuoi ospiti e scopri che il cassetto della biancheria è vuoto... Niente panico, la tua lavatrice arriva in soccorso. Grazie alla funzione SpeedPerfect puoi lavare in poco tempo tutto il necessario riducendo la durata dei programmi di lavaggio fino al 65% (in base al programma selezionato), con risultati impeccabili.

**FUNZIONE AGGIUNGI BUCATO**
Ti è mai capitato di accorgerti di aver dimenticato qualcosa da lavare proprio quando hai già fatto partire la tua lavatrice?
Con NEFF questo non sarà più un problema. Con la funzione Aggiungi bucato basta premere il pulsante "Avvio/Aggiungi bucato" per poter aprire la porta e caricare altra biancheria.

**DOPPIO ATTACCO***
Per il collegamento all'acqua calda e fredda. Ideale per chi dispone di impianti solari termici. Massimo risparmio energetico!

*presente nel modello W744GX0EU

# ASCIUGATRICE – Efficiente, delicata, silenziosa

**TECNOLOGIA POMPA DI CALORE**
La tecnologia pompa di calore delle asciugatrici NEFF é ecologica perchè impiega il gas propano R290, che non ha alcun impatto sull'ambiente. È efficiente perchè ha un basso consumo energetico. È delicata perchè utilizza una temperatura mite adatta ad ogni tessuto.

**CONDENSATORE AUTOPULENTE**
Grazie al condensatore autopulente, lanugine e pelucchi saranno rimossi automaticamente durante l'asciugatura. Cosa significa? Per te, il massimo del comfort. Per la tua asciugatrice, la possibilità di asciugare i capi facendoti risparmiare energia e tempo, per sempre.

**ASCIUGATURA RAPIDA 40 MINUTI**
Se abbinata al programma di lavaggio Rapido 15 min. della lavatrice NEFF, permette di avere biancheria lavata ed asciugata alla perfezione in meno di un'ora.

**SPECIALE PROGRAMMA LANA**
Lo speciale cestello lana consente di asciugare i capi in lana con la massima delicatezza e in tutta sicurezza perchè elimina il rischio di infeltrimento.

**DESIGN ANTIVIBRAZIONI**
La particolare struttura delle pareti laterali riduce al minimo le vibrazioni rendendo l'asciugatrice ancora più silenziosa.

**COLONNA BUCATO**
Scopri la comodità della soluzione a colonna: utilizzando il kit di congiunzione, le macchine possono essere installate una sopra l'altra per avere una lavanderia completa anche negli spazi più piccoli.

# LAVATRICE A CARICA FRONTALE, DA INCASSO A SCOMPARSA TOTALE

A↑G C

## W6441X1

**EAN 4242004268864**

### Caratteristiche principali
- Capacità di carico: 1 - 8 kg
- Velocità di centrifuga: 400 - 1400 giri/min **
- Classe di efficienza energetica: C *
- EfficientSilent Drive: motore inverter efficiente e silenzioso
- Sistema di riconoscimento automatico del carico, per un corretto risparmio di acqua
- Cestello Wave: massimo rispetto per ogni tipo di tessuto
- Illuminazione interna del cestello: LED
- Design Antivibrazioni: maggiore stabilità e silenziosità

### Sistema di Controllo
- Programmi standard del lavaggio: Cotone, Sintetici, Delicati/Seta, Lana/Lavaggio a mano
- Programmi speciali: Pulizia cestello (con avviso), Macchie: burro/olio, Macchie: vino rosso, Macchie: pomodoro, Camicie, Silence, Scarico acqua/Centrifuga, Mix, Risciacquo, Rapido 15/30 min
- Funzione pulizia cestello con avviso
- Funzione Aggiungi bucato per aggiungere biancheria anche dopo la partenza del programma
- Tasti TouchControl: Prelavaggio, Fine fra, Selezione temperatura, SpeedPerfect, Avvio/Aggiungi bucato, Extra acqua e risciacquo, Selezione/Esclusione centrifuga finale
- Display LED multifunzioni
- TimeLight: il tempo rimanente a fine lavaggio è proiettato al suolo
- Segnale acustico a fine programma

### Sicurezza
- Bilanciamento automatico del carico in centrifuga
- Riconoscimento presenza schiuma
- Sicurezza bambini
- AquaStop: sistema di protezione antiallagamento con garanzia Neff in caso di danni causati dall'acqua – per tutta la vita dell'apparecchio ***

### Altre Caratteristiche
- Dimensioni (AxLxP): 81.8 x 59.6 x 54.4 cm
- Base regolabile in altezza / profondità: 15 / 6.5 cm
- Regolazione altezza piedini posteriori dal davanti
- Cerniere del mobile reversibili

* in una scala di classi di efficienza energetica da A a G
** i valori sono arrotondati
*** Verificare i termini di garanzia al link [www.neff-home.com/it/scopri-neff/garanzie-componenti]

# LAVASCIUGA A CARICA FRONTALE, DA INCASSO A SCOMPARSA TOTALE

A↑G E Lavaggio + Asciugatura

A↑G E Solo Lavaggio

## V6540X3EU [2]

**EAN 4242004274414**

[2] Disponibile da 04/2023

## V6540X2EU [1]

**EAN 4242004252412**

### Caratteristiche principali
- Capacità di carico: nel lavaggio 1 - 7 kg, in asciugatura 1 - 4 kg
- Velocità di centrifuga: 600 - 1400 giri/min **
- Classe di efficienza energetica lavaggio e asciugatura: E *
- Classe di efficienza energetica lavaggio: E *
- Sistema di riconoscimento automatico del carico, per un corretto risparmio di acqua

### Sistema di Controllo
- Programmi speciali: AllergyPlus, Rapido 15', Pulizia cestello, Mix, Programma notte, Scarico acqua/Centrifuga, Sports/Fitness, Risciacquo/Centrifuga, Delicati/Seta, Lana/Lavaggio a mano
- Programmi di asciugatura automatici, attraverso il controllo elettronico dell'umidità, e a tempo selezionabile
- Programmi speciali asciugatura: Pulizia cestello, Asciugatura delicata, Asciugatura intensiva
- Tasti: Avvio/Pausa, Centrifuga, Modifica, Opzioni, Asciugatura, Selezione temperatura e Impostazione fine lavaggio
- Grande display per visualizzazione svolgimento programmi, indicazione temperatura, velocità centrifuga, indicazione tempo residuo e partenza ritardata 24 h, durata asciugatura
- Segnale acustico a fine programma

### Sicurezza
- Bilanciamento automatico del carico in centrifuga
- Riconoscimento presenza schiuma
- Sicurezza bambini
- AquaStop: sistema di protezione antiallagamento con garanzia Neff in caso di danni causati dall'acqua – per tutta la vita dell'apparecchio ***

### Altre Caratteristiche
- Dimensioni (AxLxP): 82.0 x 59.5 x 58.4 cm
- Base regolabile in altezza / profondità: 16.5 / 6.5 cm
- Regolazione altezza piedini posteriori dal davanti

* in una scala di classi di efficienza energetica da A a G
** i valori sono arrotondati
*** Verificare i termini di garanzia al link [www.neff-home.com/it/scopri-neff/garanzie-componenti]

[1] Disponibile fino a 03/2023

# LAVATRICE A CARICA FRONTALE, LIBERO POSIZIONAMENTO

## W744GX0EU

**EAN 4242004261926**

### Caratteristiche principali
- Capacità di carico: 1 - 9 kg
- Velocità di centrifuga: 400 - 1400 giri/min **
- Classe di efficienza energetica: A *
- Doppio attacco per acqua fredda e calda (adatto per impianti solari termici)
- EfficientSilent Drive: motore inverter efficiente e silenzioso
- Sistema intelligente di gestione dell'acqua per un consumo ottimizzato durante il ciclo di lavaggio
- SpeedPerfect - risparmia fino al 65% del tempo con risultati impeccabili
- Cestello Wave: massimo rispetto per ogni tipo di tessuto
- Design Antivibrazioni: maggiore stabilità e silenziosità

### Sistema di Controllo
- Programmi standard del lavaggio: Cotone, Sintetici, Delicati/Seta, Lana/Lavaggio a mano
- Programmi speciali: Hygiene Plus, Camicie, Pulizia cestello (con avviso), Jeans, Capi tecnici, Scarico acqua/centrifuga, Mix, Risciacquo, Rapido 15/30 min
- Funzione pulizia cestello con avviso
- Funzione Aggiungi bucato per aggiungere biancheria anche dopo la partenza del programma
- Sistema Anti macchia per l'efficace eliminazione di 4 tipi di macchie tra le più ostinate
- Tasti TouchControl: Stira meno, Impostazione fine programma, Selezione macchie, Avvio/Aggiungi bucato, Selezione temperatura, SpeedPerfect, Prelavaggio, Extra acqua, Selezione/Esclusione centrifuga finale
- Grande display LED multifunzioni
- Segnale acustico a fine programma

### Sicurezza
- Bilanciamento automatico del carico in centrifuga
- Riconoscimento presenza schiuma
- Sicurezza bambini
- Protezione multipla antiallagamento

### Altre Caratteristiche
- Dimensioni (AxL): 84.8 x 59.8 cm
- Profondità con oblò escluso: 59.0 cm
- Profondità con oblò incluso: 63.6 cm

* in una scala di classi di efficienza energetica da A a G
** i valori sono arrotondati

# ASCIUGATRICE A POMPA DI CALORE, LIBERO POSIZIONAMENTO

## R8680X0EU

**EAN 4242004261032**

### Caratteristiche principali
- Capacità di carico: 1 - 9 kg
- Classe di efficienza energetica: A++ *
- Tecnologia a pompa di calore con gas ecologico R290, a impatto zero sull'ambiente
- Condensatore autopulente: massimo comfort ed efficienza per tutta la vita dell'asciugatrice
- AutoDry: sistema di asciugatura automatica controllata dai sensori
- Cestello SoftCare: asciuga i capi delicatamente ed uniformemente
- Illuminazione interna del cestello: LED
- Design Antivibrazioni: maggiore stabilità e silenziosità

### Sistema di Controllo
- Programmi standard: Cotone, Sintetici
- Programmi speciali: Cotone, Camicie, Cotone Eco, Lingerie, Asciugamani, Cuscini, Mix, Capi tecnici, Rapido 40 min, Trapunte, Sintetici, Asciugatura lana con cestello, Programma a tempo caldo, Hygiene Plus
- Asciugatura lana con cestello
- Fase antipiega 60 min
- Opzione mezzo carico: ottimizza il ciclo di asciugatura per i carichi ridotti
- Tasti Touch control: Asciutto per stiratura, Asciutto, Extra asciutto, Mezzo carico, Antipiega, Delicato, Segnale acustico, Avvio/Aggiungi bucato, Impostazione fine asciugatura (1-24 h)
- Grande display LED multifunzioni
- Segnale acustico a fine programma

### Sicurezza
- Sicurezza bambini

### Altre Caratteristiche
- Dimensioni (AxL): 84.2 x 59.8 cm
- Profondità con oblò escluso: 61.3 cm
- Profondità con oblò incluso: 64.8 cm
- Set di drenaggio per svuotamento automatico del contenitore della condensa.

* in una scala di classi di efficienza energetica da A+++ a D

# SCHEMI DI INSTALLAZIONE PER LAVATRICI

**W6441X1**

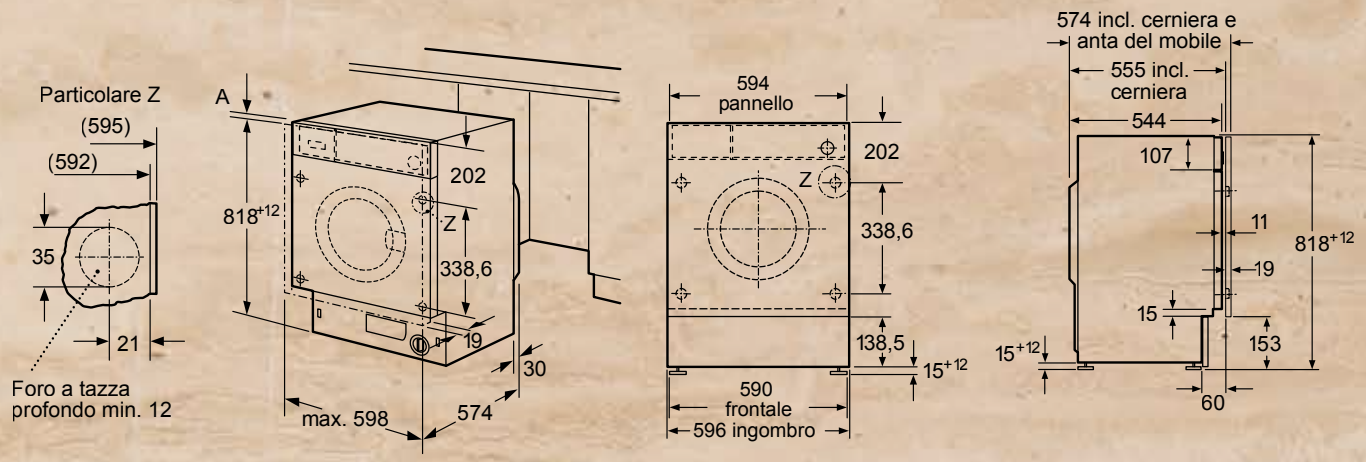


**W744GX0EU**

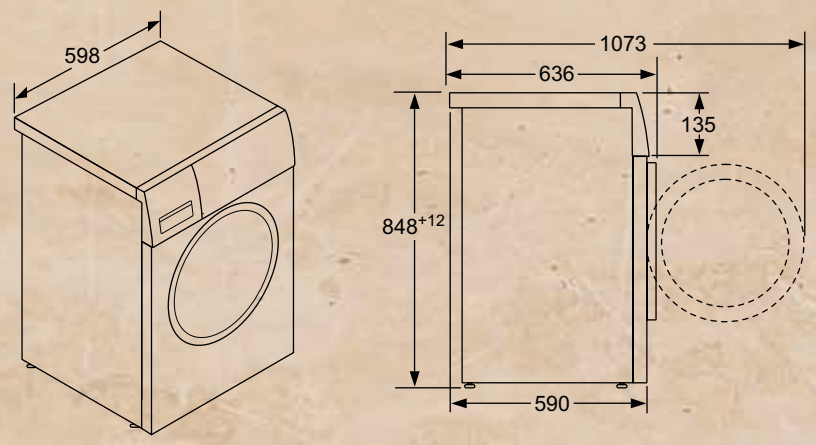


# SCHEMI DI INSTALLAZIONE PER ASCIUGABIANCHERIA

**R8680X0EU**

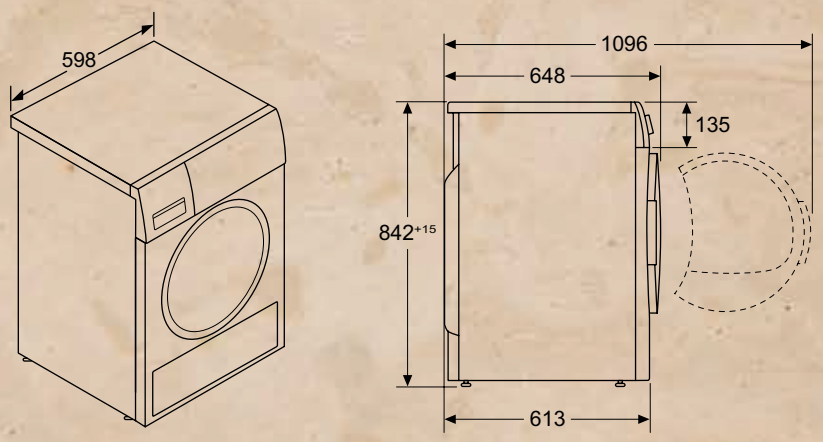


Dimensioni in mm

# SCHEMI DI INSTALLAZIONE PER LAVASCIUGA

**V6540X2EU**
**V6540X3EU**

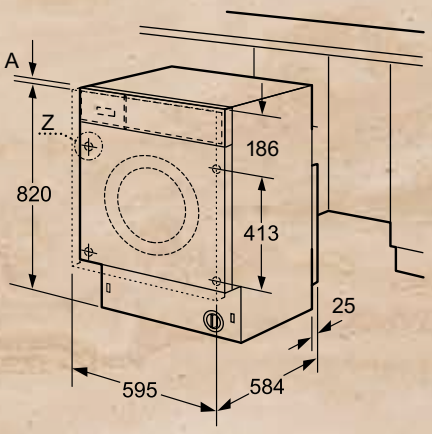


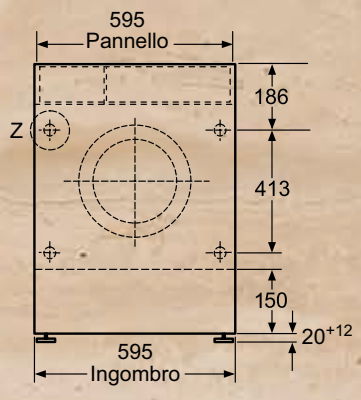


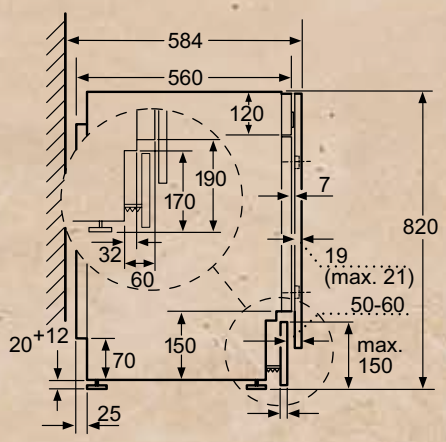


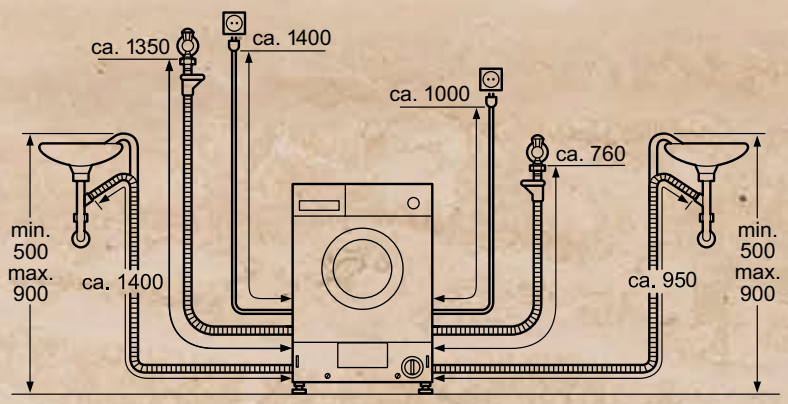


Dimensioni in mm

# GLI ACCESSORI SPECIALI PER LAVATRICI, LAVASCIUGA E ASCIUGABIANCHERIA

| | Modello | Descrizione |
|---|---|---|
| | **WZ27410**<br>EAN 4242003773093 | KIT DI CONGIUNZIONE PER INSTALLAZIONE COLONNA BUCATO CON ASCIUGATRICE R8680X0EU |
| | **WZ27400**<br>EAN 4242003804469 | KIT DI CONGIUNZIONE CON RIPIANO ESTRAIBILE PER INSTALLAZIONE COLONNA BUCATO CON ASCIUGATRICE R8680X0EU |
| | **WMZ2381**<br>EAN 4242005190720 | SET DI PROLUNGA PER TUBO DI CARICO DELLA LAVATRICE |

# INFORMAZIONI TECNICHE PER LAVATRICI

| Modello | W6441X1 | W744GX0EU |
|---|---|---|
| Tipologia | Lavatrice | Lavatrice |
| Tipo di installazione | Da incasso a scomparsa totale | Libera installazione |
| **Dati etichetta energetica secondo il "REGOLAMENTO DELEGATO (UE)2019/2014 DELLA COMMISSIONE"** | | |
| Classe di efficienza energetica[1] | C | A |
| Consumo energia (kWh)[2] | 62 | 46 |
| Consumo acqua (litri)[3] | 45 | 48 |
| Capacità max. di carico (kg) | 8,0 | 9,0 |
| Durata del programma (h:min)[4] | 3:26 | 3:48 |
| Classe di efficienza della centrifuga | B | B |
| Velocità di centrifuga (giri/min.)[5] | 1.400 | 1.351 |
| Emissioni di rumore aereo (dB (A) re 1 pW) | 66 | 71 |
| Classe di emissione di rumore aereo | A | A |
| **Informazioni generali** | | |
| Altezza del prodotto (mm) | 818 | 848 |
| Larghezza del prodotto (mm) | 596 | 598 |
| Profondità del prodotto (mm) | 544 | 590 |
| Peso netto (kg) | 71,6 | 74,5 |
| **Collegamenti elettrici** | | |
| Dati nominali collegamento elettrico (W) | 2.300 | 2.300 |
| Corrente (A) | 10 | 10 |
| Tensione (V) | 220-240 | 220-240 |
| Frequenza (HZ) | 50 | 50-60 |
| Tipo di spina | Schuko | Schuko |
| Lunghezza del cavo di alimentazione (cm) | 210 | 160 |

[1] In una scala di classi di efficienza energetica da A a G
[2] Consumo di energia in kWh per 100 cicli (nel programma Eco 40-60)
[3] Consumo ponderato di acqua in litri per ciclo (nel programma Eco 40-60)
[4] Durata del programma Eco 40-60
[5] I valori sono arrotondati

# INFORMAZIONI TECNICHE PER LAVASCIUGA

| Modello | V6540X2EU | V6540X3EU |
|---|---|---|
| Tipologia | Lavasciuga | Lavasciuga |
| Tipo di installazione | Da incasso a scomparsa totale | Da incasso a scomparsa totale |
| **Dati etichetta energetica secondo il "REGOLAMENTO DELEGATO (UE)2019/2014 DELLA COMMISSIONE"** | | |
| Classe di efficienza energetica lavaggio e asciugatura[1] | E | E |
| Classe di efficienza energetica lavaggio[2] | E | E |
| Consumo energia lavaggio e asciugatura (kWh)[3] | 266 | 266 |
| Consumo acqua lavaggio e asciugatura (litri)[4] | 68 | 68 |
| Consumo energia lavaggio (kWh)[5] | 77 | 77 |
| Consumo acqua lavaggio (litri)[6] | 44 | 44 |
| Capacità max. di carico lavaggio e asciugatura (kg) | 4,0 | 4,0 |
| Capacità max. di carico lavaggio (kg) | 7,0 | 7,0 |
| Durata del programma lavaggio e asciugatura (h:min)[7] | 5:30 | 5:30 |
| Durata del programma lavaggio (h:min)[7] | 2:50 | 2:50 |
| Classe di efficienza della centrifuga | B | B |
| Velocità di centrifuga (giri/min.)[8] | 1.400 | 1.400 |
| Emissioni di rumore aereo (dB (A) re 1 pW) | 72 | 72 |
| Classe di emissione di rumore aereo | A | A |
| **Informazioni generali** | | |
| Altezza del prodotto (mm) | 820 | 820 |
| Larghezza del prodotto (mm) | 595 | 595 |
| Profondità del prodotto (mm) | 584 | 584 |
| Peso netto (kg) | 86,7 | 86,7 |
| **Collegamenti elettrici** | | |
| Dati nominali collegamento elettrico (W) | 2.300 | 2.300 |
| Corrente (A) | 10 | 10 |
| Tensione (V) | 220-240 | 220-240 |
| Frequenza (HZ) | 50 | 50 |
| Tipo di spina | Schuko | Schuko |
| Lunghezza del cavo di alimentazione (cm) | 220 | 220 |

[1] In una scala di classi di efficienza energetica da A a G
[2] In una scala di classi di efficienza energetica da A a G
[3] Consumo di energia in kWh per 100 cicli completi (nel programma Eco 40-60)
[4] Consumo ponderato di acqua in litri per ciclo completo (nel programma Eco 40-60)
[5] Consumo di energia in kWh per 100 cicli di lavaggio (nel programma Eco 40-60)
[6] Consumo ponderato di acqua in litri per ciclo di lavaggio (nel programma Eco 40-60)
[7] Durata del programma Eco 40-60 nel ciclo di lavaggio e asciugatura / solo lavaggio
[8] I valori sono arrotondati

# INFORMAZIONI TECNICHE PER ASCIUGATRICI

| Modello | R8680X0EU |
|---|---|
| Tipologia | Asciugatrice |
| Tipo di installazione | Libera installazione |
| **Scheda prodotto secondo il "REGOLAMENTO DELEGATO (UE) N. 392/2012 DELLA COMMISSIONE"** | |
| Tipo asciugatrice | Pompa di calore a condensazione |
| Processo di asciugatura | automatico |
| Capacità di carico nominale (kg) | 9,0 |
| Classe di efficienza energetica[1] | A++ |
| Ulteriore riduzione di consumo energetico rispetto alla classe di efficienza energetica dichiarata[2] | - |
| Consumo energetico ponderato annuo (Kwh/anno)[3] | 258,0 |
| Consumo energetico nel programma "cotone" standard a pieno carico (kWh) | 2,05 |
| Consumo energetico nel programma "cotone" standard a carico parziale (kWh) | 1,25 |
| Consumo di energia in modo spento (W) | 0,15 |
| Consumo di energia in modo lasciato acceso (W) | 0,50 |
| Programma standard di riferimento[4] | Cotone asciutto armadio |
| Durata ponderata del programma "cotone" standard (min.) | 145 |
| Durata del programma "cotone" standard a pieno carico (min.) | 176 |
| Durata del programma "cotone" standard a carico parziale (min.) | 121 |
| Durata della modalità lasciato acceso (min.) | - |
| Classe di efficienza della condensazione[5] | B |
| Valore ponderato di efficienza della condensazione (%) | 86 |
| Livello sonoro (db(A) re 1pW) | 64 |
| **Informazioni generali** | |
| Altezza del prodotto (mm) | 842 |
| Larghezza del prodotto (mm) | 598 |
| Profondità del prodotto (mm) | 613 |
| Peso netto (kg) | 50,1 |
| Contiene gas fluorurati | No |
| Circuito ermeticamente sigillato | Sì |
| Tipo di refrigerante | R290 |
| Quantità di gas refrigerante (Kg) | 0,149 |
| Quantità espressa in equivalente di CO2 (t) | 0,000 |
| **Collegamenti elettrici** | |
| Dati nominali collegamento elettrico (W) | 800 |
| Corrente (A) | 10 |
| Tensione (V) | 220-240 |
| Frequenza (HZ) | 50 |
| Tipo di spina | Schuko |
| Lunghezza del cavo di alimentazione (cm) | 145 |

[1] In una scala di classi di efficienza energetica da A+++ a D
[2] Consumo energetico ponderato annuo inferiore del xx% rispetto al valore standard di classe energetica A+++: 194 kWh/anno per 9 kg - 177 kWh/anno per 8 kg - 159 kWh/anno per 7 kg.
[3] Basato su 160 cicli di asciugatura con il programma Cotone asciutto (armadio) a pieno carico e a carico parziale.
[4] Programma standard di asciugatura al quale fanno riferimento i dati riportati sull'etichetta energetica e sulla scheda prodotto. È il programma più efficiente in termini di consumo di energia.
[5] Scala da G (efficienza minima) ad A (efficienza massima).

# NEFF È ISPIRAZIONE IN CUCINA

## L'APPETITO VIEN... MANGIANDO!

Esprimi lo chef che è in te accedendo alla sezione del sito NEFF "The Ingredient". Scopri le ricette, i consigli e le storie di cucina che abbiamo raccolto per gli appassionati di cucina come te.

## NEFF COLLECTION SHOWROOM. DEDICATI AI VERI APPASSONATI DI CUCINA

I NEFF Collection Showroom di Milano e Roma sono pensati per far vivere esperienze uniche ed accrescere la passione di chi ogni giorno si mette alla prova in cucina, ma non solo.

Vieni a trovarci! Tutti i dettagli sul sito NEFF.

## NEFF SOUNDS GOOD

Chi non ama cucinare facendosi accompagnare dalla propria musica preferita? Scopri le nostre playlist accuratamente selezionate da Alessio Bertallot e ascoltale nei tuoi momenti di creatività in cucina oppure durante una serata speciale con gli amici. Le trovi tutte su Spotify nel profilo di NEFF!

## DULCIS IN FUNDO

### A BUON INTENDITORE...
Possedere un elettrodomestico NEFF significa anche avere a disposizione, ogni giorno, una rete di professionisti preparati ed efficienti, sempre pronti a intervenire e consigliarti. I centri di assistenza NEFF in tutta Italia risponderanno in modo professionale e tempestivo ad ogni tua chiamata. Per conoscere il centro di assistenza autorizzato più vicino, sarà sufficiente collegarsi al nostro sito NEFF.

### RICAMBI ORIGINALI
I nostri centri utilizzano esclusivamente ricambi originali reperibili fino a 10 anni dall'uscita di produzione dell'elettrodomestico: NEFF garantisce tutti i pezzi di ricambio per 24 mesi, con prezzi trasparenti e validi per tutto il territorio nazionale.

### ACCESSORI
Presso i nostri rivenditori e i centri assistenza autorizzati potrai scoprire anche tutti gli accessori per potenziare le funzionalità del tuo nuovo elettrodomestico NEFF, come quelli per i forni o per i piani a induzione.

### PRODOTTI CLEANING & CARE
Scopri anche i prodotti Cleaning & Care che NEFF ha selezionato per la cura e la pulizia dei tuoi elettrodomestici. Garantiscono il trattamento più adeguato per una pulizia efficace e sicura.
www.neff-home.com/it/assistenza/cura-protezione

### NEFF CARE
NEFF CARE è il programma di assistenza supplementare che ti offre un'opportunità unica per copertura e vantaggi: un'estensione di 3 anni di tutti i servizi previsti dalla garanzia convenzionale, per 5 anni di totale tranquillità. Nessun costo per diritto di chiamata, manodopera, ricambi originali, trasporto e sostituzione sono solo alcuni dei vantaggi. Visita il sito NEFF per scoprire tutti i dettagli del programma. Anche i centri assistenza autorizzati saranno lieti di consigliarti o aiutarti a procedere con l'acquisto.
www.neff-home.com/it/assistenza/cura-protezione/neff-care

### CHECK UP
La qualità dei nostri elettrodomestici dura nel tempo. Il programma Check Up ti aiuta a mantenere le performance del tuo elettrodomestico, garantendoti la più alta efficienza e risultati ottimali.
Visita il nostro sito www.neff-home.com/it/assistenza/servizi-tecnici/check-up per conoscere il centro assistenza autorizzato più vicino a cui richiedere il servizio Check Up.

### INFO POINT
Scarica dal sito NEFF i libretti di istruzione con le informazioni sulle funzionalità dei nostri apparecchi. Troverai anche tante risposte alle domande più frequenti!

# NOTE

# NOTE

APPASSIONATI DI CUCINA DAL 1877

SEGUICI ANCHE
SU FACEBOOK,
INSTAGRAM E PINTEREST

**NEFF**
**BSH Elettrodomestici S.p.A.**

Via Marcantonio Colonna, 35
20149 Milano
info.it@neff-home.com
www.neff-home.com/it

Tutti i prodotti NEFF sono costruiti con le tecniche più avanzate e sono dotati del marchio VDE, severo organo di controllo della Germania.
I modelli sono soggetti a variazioni senza preavviso. BSH Elettrodomestici S.p.A si riserva di apportare, in qualsiasi momento, modifiche ritenute necessarie al miglioramento della produzione. I dati tecnici non sono impegnativi.
Le immagini sono solo rappresentative di alcuni prodotti e a causa della riproduzione il colore potrebbe differire leggermente da quello effettivo del prodotto.