NEFF

APPASSIONATI DI CUCINA DAL 1877

ELETTRODOMESTICI DA INCASSO.

La cucina ispira le persone. Le persone sono la nostra ispirazione.

2023

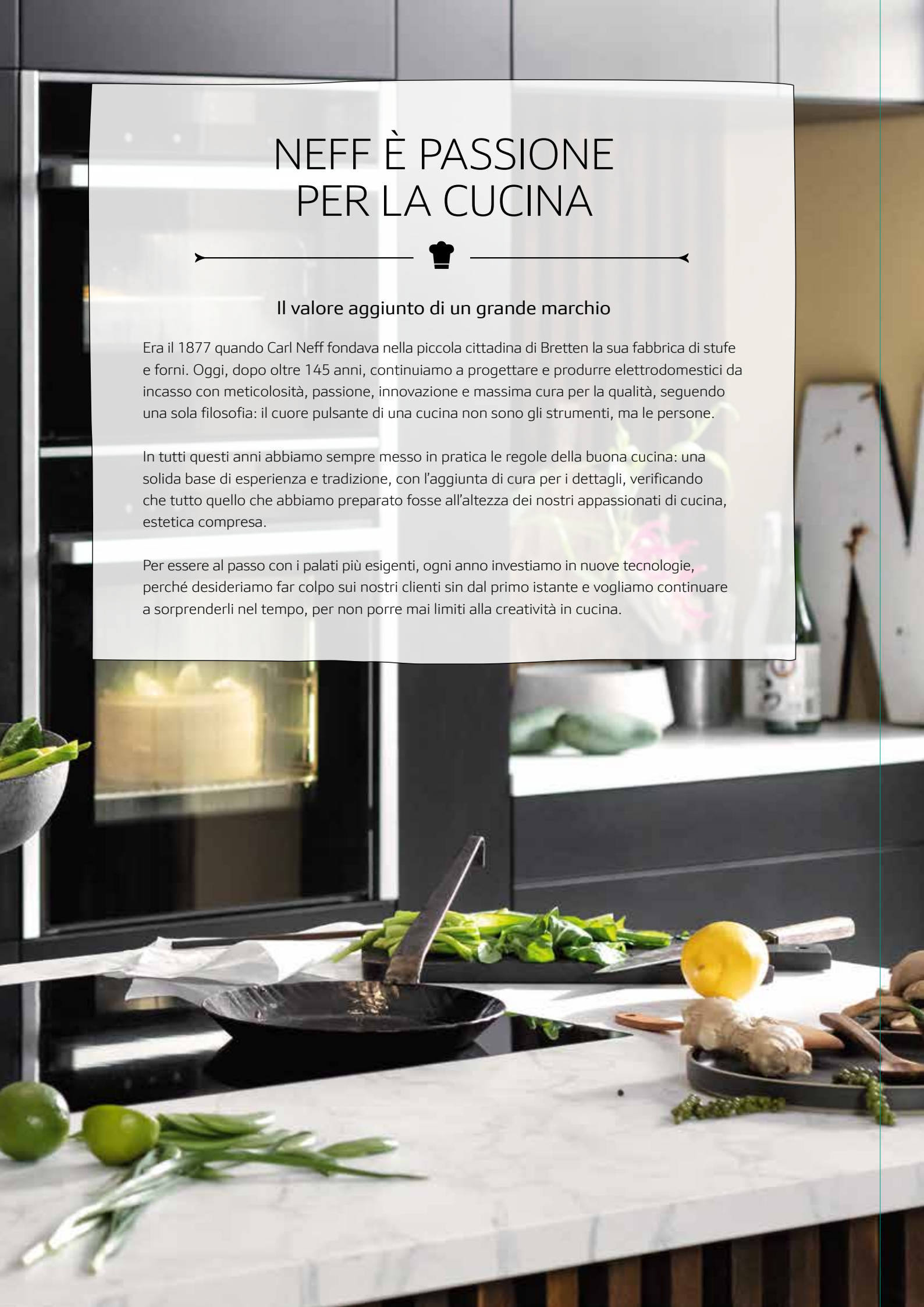

NEFF È PASSIONE PER LA CUCINA

Il valore aggiunto di un grande marchio

Era il 1877 quando Carl Neff fondava nella piccola cittadina di Bretten la sua fabbrica di stufe e forni. Oggi, dopo oltre 145 anni, continuiamo a progettare e produrre elettrodomestici da incasso con meticolosità, passione, innovazione e massima cura per la qualità, seguendo una sola filosofia: il cuore pulsante di una cucina non sono gli strumenti, ma le persone.

In tutti questi anni abbiamo sempre messo in pratica le regole della buona cucina: una solida base di esperienza e tradizione, con l'aggiunta di cura per i dettagli, verificando che tutto quello che abbiamo preparato fosse all'altezza dei nostri appassionati di cucina, estetica compresa.

Per essere al passo con i palati più esigenti, ogni anno investiamo in nuove tecnologie, perché desideriamo far colpo sui nostri clienti sin dal primo istante e vogliamo continuare a sorprenderli nel tempo, per non porre mai limiti alla creatività in cucina.

SCOPRI DI COSA È CAPACE IL TUO ELETTRODOMESTICO!

Grazie all'app Home Connect puoi rendere la tua cucina ancora più smart. Scopri tutte le funzioni degli elettrodomestici connessi di NEFF oltre ai tanti servizi aggiuntivi.

FORNI
L'app Home Connect è sempre con te quando hai bisogno di ispirazione in cucina. Puoi infatti scegliere una delle tantissime ricette a disposizione e inviarne le impostazioni direttamente al forno. Puoi controllare tempi e temperature di cottura e quando tutto è pronto, ricevi anche una notifica sul tuo smartphone.

PIANI COTTURA E CAPPE ASPIRANTI
È ora di cambiare o rigenerare il filtro della cappa? L'app ti manda una notifica, dandoti anche consigli su come intervenire. Con l'app Home Connect puoi allineare il piano cottura con la cappa, per controllare la potenza di aspirazione o quella delle zone di cottura; controllare se il piano cottura è spento o se è attiva la sicurezza bambini ed eventualmente attivarla, ovunque tu sia.

LAVASTOVIGLIE
Con Home Connect fai partire in qualunque momento i programmi di lavaggio tra cui quello Favourite. Puoi anche decidere di ricevere notifiche quando è necessario ricaricare il sale e il brillantante o quando le pastiglie stanno per terminare. E dopo 30 cicli di lavaggio, l'app ti ricorda di avviare il programma di manutenzione.

FRIGORIFERI
Sei al supermercato e vuoi impostare la giusta temperatura del tuo frigorifero prima di rientrare a casa? Grazie all'app Home Connect puoi! E ricevi anche una notifica se la porta del frigo non è chiusa correttamente.

COME CONNETTERE IL TUO ELETTRODOMESTICO IN 3 STEP

1. SCARICA L'APP HOME CONNECT
Cerca "Home Connect" nell'App Store di Apple o in Google Play sul tuo smartphone o tablet.

CONNECTED BY Home Connect

Download on the App Store

DISPONIBILE SU Google Play

2. CREA IL TUO ACCOUNT HOME CONNECT NELL'APP
Apri l'app e registra un account Home Connect con il tuo nome e il tuo indirizzo e-mail. Poco dopo riceverai una e-mail con un link di conferma. Cliccalo per completare la registrazione.

3. REGISTRATI NELL'APP
Ritorna nell'app Home Connect registrati e collega in pochi passi i tuoi elettrodomestici Neff.
Buon divertimento!

PERCHÉ CONNETTERLO?

funziona con Google Home

just ask | alexa

ASSISTENTI VOCALI
L'elettrodomestico connesso con l'app Home Connect può essere facilmente gestito solo con la tua voce attraverso i più comuni assistenti vocali, per avviare i programmi, modificarli o semplicemente per sapere quando saranno terminati.

DIAGNOSTICA DA REMOTO
Se il tuo elettrodomestico dispone della diagnostica da remoto, grazie a Home Connect il nostro esperto potrà accedere online al tuo elettrodomestico, identificare la causa del problema e darti consigli precisi su come procedere. Oppure, potrà inoltrare tutti i dati necessari al centro di assistenza tecnica di zona per un intervento a domicilio.

UN ECOSISTEMA DI SERVIZI

Divertiti a gestire i tuoi elettrodomestici ovunque tu sia e scopri tutti i servizi aggiuntivi che hai a disposizione grazie ai partner di Home Connect.

connected with iHaus
ABB
SmartThings
IFTTT
kitchen stories ANYONE CAN COOK
fitbit
LOXONE
LaMetric

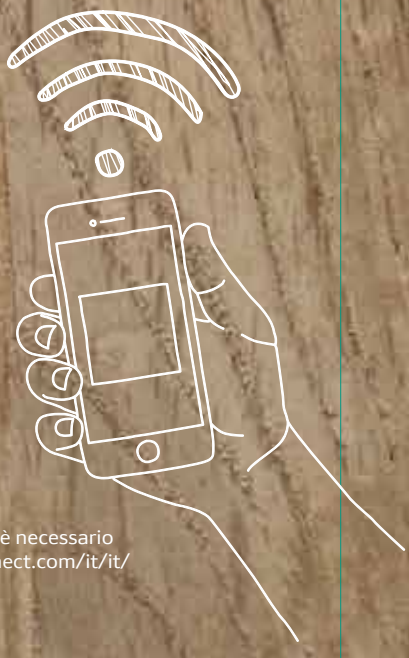

Home Connect è un servizio offerto da Home Connect GmbH. È disponibile solo in determinati paesi. Per usufruirne è necessario registrarsi e creare un account tramite l'App Home Connect. Per maggiori informazioni visita il sito www.home-connect.com/it/it/
I marchi Apple App Store iOS appartengono a Apple Inc. Google e Google Play sono marchi di Google LLC.
Wi-Fi è un marchio appartenente a Wi-Fi Alliance.

Amazon, Alexa, Echo e tutti i relativi marchi sono di titolarità di Amazon.com, Inc. o sue società affiliate.
Google e Google Play sono marchi di Google LLC.

LA CUCINA ISPIRA LE PERSONE. LE PERSONE SONO LA NOSTRA ISPIRAZIONE.

DOMINO.

Come leggere la tabella?

1. Scegli le caratteristiche principali che stai cercando per il tuo nuovo elettrodomestico NEFF, nella colonna di sinistra
2. Individua i vantaggi di ogni Serie per affinare la selezione
3. Utilizza queste informazioni per approfondire le dotazioni dei modelli che possono interessarti

		N 90	N 70
	Tipo	Vetroceramica nera	Vetroceramica nera/ Acciaio Inox
Gas	30 cm	N23TS19N0 N23TS29N0	
Induzione	30 cm		N53TD40N0
Elettrico	30 cm		TL13FD9T8

N 70
DOMINO A INDUZIONE IN VETROCERAMICA FLEXINDUCTION

N53TD40N0

EAN 4242004189312

Caratteristiche principali
- Cornice design
- 2 zone di cottura ad induzione
- 1 zona FlexInduction

Sistema di controllo
- Comandi TouchControl
- PotBoost: funzione booster per Pentole
- 17 livelli
- PowerMove
- Timer fine cottura per ogni singola zona
- Contaminuti
- Riconoscimento pentole
- Funzione Powermanagement per limitare l'assorbimento elettrico da 1 kW
- Interruttore di sicurezza
- Sicurezza bambini
- Funzione Wipe Protection: per una facile pulizia

Altre caratteristiche
- Lunghezza cavo di collegamento: 110 cm

N 90
DOMINO A GAS IN VETROCERAMICA

N23TS19N0

EAN 4242004268734

Caratteristiche principali
- Cornice design
- 1 fuoco Wok a tripla corona da 6.1 kW
- Dual Wok: elevata potenza selezionabile su 1 o 2 fiamme
- Griglie d'appoggio in ghisa

Sistema di controllo
- Tecnologia FlameSelect: puoi impostare con precisione la potenza della fiamma su 9 diversi livelli
- Accensione ad una mano
- Termosicurezza

Altre caratteristiche
- Lunghezza cavo di collegamento: 100 cm
- Predisposto per gas metano (20 mbar)
- Ugelli per gas liquido inclusi (28-30/37 mbar)

N 90
DOMINO A GAS IN VETROCERAMICA

N23TS29N0

EAN 4242004268741

Caratteristiche principali
- Cornice design
- 2 bruciatori a gas di cui: 1 fuoco semirapido da 1.9 kW, 1 fuoco rapido da 2.8 kW
- Griglie d'appoggio in ghisa

Sistema di controllo
- Tecnologia FlameSelect: puoi impostare con precisione la potenza della fiamma su 9 diversi livelli
- Accensione ad una mano
- Termosicurezza

Altre caratteristiche
- Lunghezza cavo di collegamento: 100 cm
- Predisposto per gas metano (20 mbar)
- Ugelli per gas liquido inclusi (28-30/37 mbar)

N 70
DOMINO ELETTRICO IN VETROCERAMICA

TL13FD9T8

EAN 4242004259534

Caratteristiche principali
- Cornice design
- 2 zone di cottura di cui 1 a doppio circuito

Sistema di controllo
- Comandi TouchControl
- PotBoost: funzione booster per Pentole
- 17 livelli
- Spie di calore residuo a 2 stadi per ogni singola zona di cottura
- Timer fine cottura per ogni singola zona
- Funzione per mantenere in caldo
- Funzione Wipe Protection: per una facile pulizia

Altre caratteristiche
- Lunghezza cavo di collegamento: 100 cm

SCHEMI DI INSTALLAZIONE PER PIANI COTTURA DOMINO

N53TD40N0

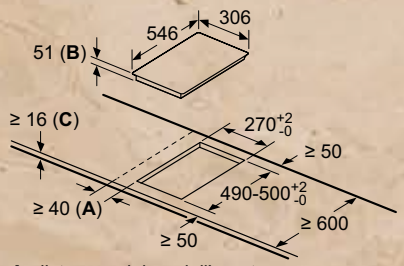

A: distanza minima dall'apertura per la cucina alla parete.
B: profondità di inserimento
C: lo spazio libero tra la superficie del piano di lavoro e la parte superiore del frontale del forno deve essere di 30 mm. Vedere i requisiti di spazio per il forno.

Il piano di lavoro nel quale è installata la cucina deve sostenere carichi di circa 60 kg; se necessario devono essere utilizzate sottostrutture adatte.

N23TS19N0

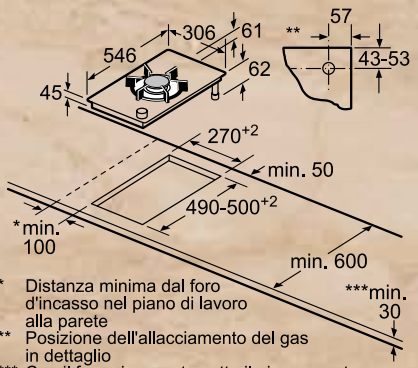

* Distanza minima dal foro d'incasso nel piano di lavoro alla parete
** Posizione dell'allacciamento del gas in dettaglio
*** Con il forno incassato sotto il piano event. superiore; vedere i requisiti relativi alle dimensioni del forno

N23TS29N0

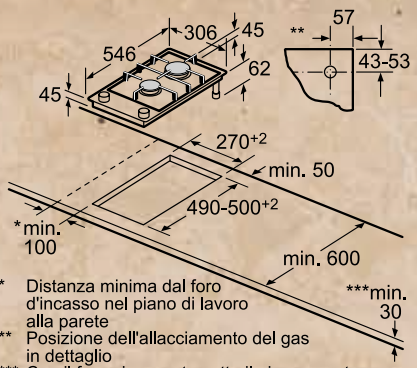

* Distanza minima dal foro d'incasso nel piano di lavoro alla parete
** Posizione dell'allacciamento del gas in dettaglio
*** Con il forno incassato sotto il piano event. superiore; vedere i requisiti relativi alle dimensioni del forno

TL13FD9T8

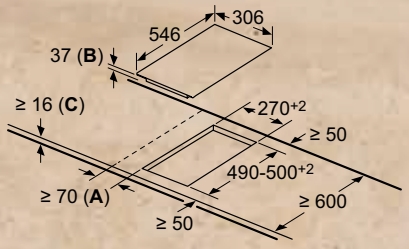

A: distanza minima dall'apertura per la cucina alla parete.
B: profondità di inserimento
C: con forno installato al di sotto min. 20, eventualmente superiore; vedere i requisiti di spazio per il forno.

SCHEMI DI INSTALLAZIONE SOTTO DOMINO A INDUZIONE

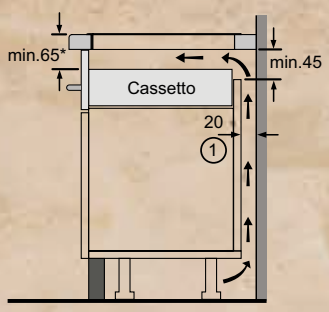

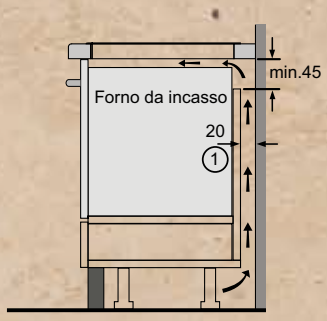

1
Deve essere prevista una fessura di aerazione
* Min. 70 per tutti i piani di cottura a induzione incassati a filo

Dimensioni in mm

ISTRUZIONI PER IL MONTAGGIO COMBINATO

N53TD40N0

Possibilità di combinazione domino con relative dimensioni apparecchi e foro d'incasso (vedere tabella)

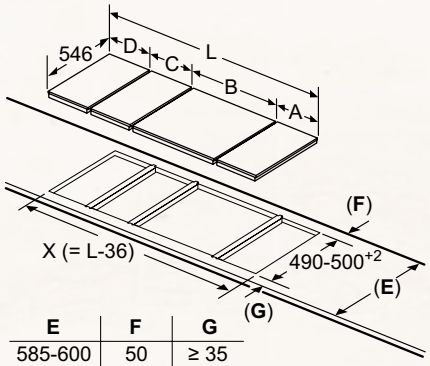

E	F	G
585-600	50	≥ 35
> 600	≥ 50	≥ 50

Per montare più elementi affiancati sono necessari più listelli di congiunzione (Z9914X0)

Dimensione foro d'incasso (X) a seconda della combinazione (vedere tabella)

Possibilità di combinazione domino con le corrispondenti dimensioni dell'apparecchio e le dimensioni del foro d'incasso

Tipo di larghezza:
Larghezza apparecchio:

	A	B	C	D	L	X
2x30	306	306	-	-	612	**576**
1x30, 1x40	306	396	-	-	702	**666**
1x30, 1x60	306	606	-	-	912	**876**
1x30, 1x70*	306	708	-	-	1014	**980**
1x30, 1x80	306	826	-	-	1132	**1086**
1x30, 1x90	306	918	-	-	1224	**1186**
2x40	396	396	-	-	792	**756**
1x40, 1x60	396	606	-	-	1002	**966**
1x40, 1x70*	396	708	-	-	1104	**1070**
1x40, 1x80	396	826	-	-	1222	**1176**
1x40, 1x90	396	918	-	-	1314	**1276**
3x30	306	306	306	-	918	**882**
2x30, 1x40	306	306	396	-	1008	**972**
2x30, 1x60	306	306	606	-	1218	**1182**
2x30, 1x70*	306	306	708	-	1320	**1286**
2x30, 1x80	306	306	826	-	1438	**1392**
2x30, 1x90	306	306	918	-	1530	**1492**
1x30, 2x40	306	396	396	-	1098	**1062**
1x30, 1x40, 1x60	306	396	606	-	1308	**1272**
1x30, 1x40, 1x70*	306	396	708	-	1410	**1376**
1x30, 1x40, 1x80	306	396	826	-	1528	**1482**
1x30, 1x40, 1x90	306	396	918	-	1620	**1582**
2x40, 1x60	396	396	606	-	1398	**1362**
4x30	306	306	306	306	1224	**1188**
3x30, 1x40	306	306	306	396	1314	**1278**
1x30, 1x75	306	750	-	-	1056	**1020**
1x40, 1x75	396	750	-	-	1146	**1110**
2x30, 1x75	306	306	750	-	1362	**1326**
1x30, 1x40, 1x75	306	396	750	-	1452	**1416**

* Non è possibile con un piano di cottura a induzione di 70 cm

N23TS19N0, N23TS29N0

Possibilità di combinazione domino con relative dimensioni apparecchi e foro d'incasso (vedere tabella)

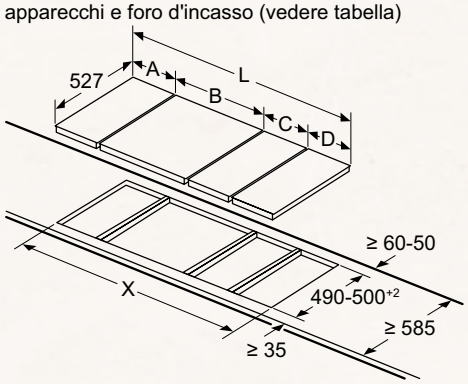

Per montare più elementi affiancati sono necessari più listelli di congiunzione (Z9914X0)

Dimensione foro d'incasso (X) a seconda della combinazione (vedere tabella)

Possibilità di combinazione domino con le corrispondenti dimensioni dell'apparecchio e le dimensioni del foro d'incasso

Tipo di larghezza:
Larghezza apparecchio:

	A	B	C	D	L	X
2x30	306	306	-	-	612	**576**
1x30, 1x40	306	396	-	-	702	**666**
1x30, 1x60	306	606	-	-	912	**876**
1x30, 1x70*	306	708	-	-	1014	**980**
1x30, 1x80	306	826	-	-	1132	**1086**
1x30, 1x90	306	918	-	-	1224	**1186**
2x40	396	396	-	-	792	**756**
1x40, 1x60	396	606	-	-	1002	**966**
1x40, 1x70*	396	708	-	-	1104	**1070**
1x40, 1x80	396	826	-	-	1222	**1176**
1x40, 1x90	396	918	-	-	1314	**1276**
3x30	306	306	306	-	918	**882**
2x30, 1x40	306	306	396	-	1008	**972**
2x30, 1x60	306	306	606	-	1218	**1182**
2x30, 1x70*	306	306	708	-	1320	**1286**
2x30, 1x80	306	306	826	-	1438	**1392**
2x30, 1x90	306	306	918	-	1530	**1492**
1x30, 2x40	306	396	396	-	1098	**1062**
1x30, 1x40, 1x60	306	396	606	-	1308	**1272**
1x30, 1x40, 1x70*	306	396	708	-	1410	**1376**
1x30, 1x40, 1x80	306	396	826	-	1528	**1482**
1x30, 1x40, 1x90	306	396	918	-	1620	**1582**
2x40, 1x60	396	396	606	-	1398	**1362**
4x30	306	306	306	306	1224	**1188**
3x30, 1x40	306	306	306	396	1314	**1278**
1x30, 1x75	306	750	-	-	1056	**1020**
1x40, 1x75	396	750	-	-	1146	**1110**
2x30, 1x75	306	306	750	-	1362	**1326**
1x30, 1x40, 1x75	306	396	750	-	1452	**1416**

* Non è possibile con un piano di cottura a induzione di 70 cm

Dimensioni in mm

ISTRUZIONI PER IL MONTAGGIO COMBINATO

TL13FD9T8

Possibilità di combinazione domino con relative dimensioni apparecchi e foro d'incasso (vedere tabella)

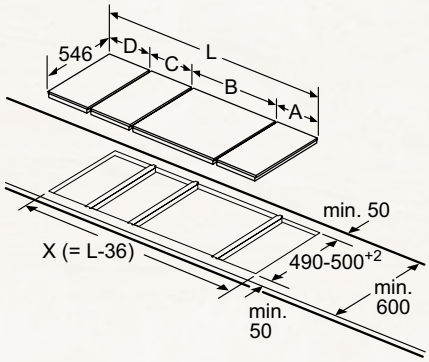

Per montare più elementi affiancati sono necessari più listelli di congiunzione (Z9914X0)

Dimensione foro d'incasso (X) a seconda della combinazione (vedere tabella)

Possibilità di combinazione domino con le corrispondenti dimensioni dell'apparecchio e le dimensioni del foro d'incasso

Tipo di larghezza:	30	40	60	70	80	90
Larghezza apparecchio:	306	396	606	708	826	918

	A	B	C	D	L	X
2x30	306	306	-	-	612	**576**
1x30, 1x40	306	396	-	-	702	**666**
1x30, 1x60	306	606	-	-	912	**876**
1x30, 1x70*	306	708	-	-	1014	**978**
1x30, 1x80	306	826	-	-	1132	**1096**
1x30, 1x90	306	918	-	-	1224	**1188**
2x40	396	396	-	-	792	**756**
1x40, 1x60	396	606	-	-	1002	**966**
1x40, 1x70*	396	708	-	-	1104	**1068**
1x40, 1x80	396	826	-	-	1222	**1186**
1x40, 1x90	396	918	-	-	1314	**1278**
3x30	306	306	306	-	918	**882**
2x30, 1x40	306	306	396	-	1008	**972**
2x30, 1x60	306	306	606	-	1218	**1182**
2x30, 1x70*	306	306	708	-	1320	**1284**
2x30, 1x80	306	306	826	-	1438	**1402**
2x30, 1x90	306	306	918	-	1530	**1494**
1x30, 2x40	306	396	396	-	1098	**1062**
1x30, 1x40, 1x60	306	396	606	-	1308	**1272**
1x30, 1x40, 1x80	306	396	826	-	1528	**1492**
1x30, 1x40, 1x90	306	396	918	-	1620	**1584**
3x40	396	396	396	-	1188	**1152**
2x40, 1x60	396	396	606	-	1398	**1362**
1x30, 1x40, 1x70*	306	396	708	-	1410	**1374**
4x30	306	306	306	306	1224	**1188**
3x30, 1x40	306	306	306	396	1314	**1278**
2x30, 2x40	306	306	396	396	1404	**1368**
1x30, 3x40	306	396	396	396	1494	**1458**

* Non è possibile con un piano cottura a induzione di 70 cm

Dimensioni in mm

GLI ACCESSORI SPECIALI PER PIANI COTTURA DOMINO

	Modello	Descrizione
	Z2480X0 EAN 4242004121251	PIASTRA PER COTTURE LENTE Abbinabile ai piani Domino: N23TS19N0 N23TS29N0
	Z2402X0 EAN 4242004127666	SUPPORTO PER CAFFETTIERA Abbinabile ai piani Domino: N23TS29N0
	Z9914X0 EAN 4242004117971	LISTELLO DI CONGIUNZIONE (per montaggio combinato in un'unica nicchia di incasso) Abbinabile ai piani Domino: N53TD40N0, N23TS19N0, N23TS29N0, TL13FD9T8

INFORMAZIONI TECNICHE PER PIANI COTTURA DOMINO

Modello	N53TD40N0	N23TS19N0	N23TS29N0	TL13FD9T8
Tipologia	induzione	gas	gas	elettrico
Colore	nero, acciaio inox	acciaio inox, nero	acciaio inox, nero	nero, acciaio inox
Serie	N70	N90	N90	N70
Peso				
Peso netto (kg)	8,00	7,70	6,80	4,42
Zone di cottura				
Dimensioni del 1° elemento riscaldante (mm)	210; 200			120; 180
Potenza del 1° elemento riscaldante (kW)	2.2	0.3-6.1	0.4-1.9	1; 2
Dimensioni del 2° elemento riscaldante (mm)	200; 210			145
Potenza del 2° elemento riscaldante (kW)	2.2		0.6-2.8	1.2
Efficienza energetica				
Tot	175,0 Wh/kg	55,0 %	59,0 %	192,0 Wh/kg
Centro frontale		55,0 %	61,0 %	193,7 Wh/kg
Centro posteriore			57,0 %	190,2 Wh/kg
Flexi centro	175,0 Wh/kg			
Informazioni aggiuntive				
Numero di bruciatori a gas		1	1	
Tipo di griglia		griglie in ghisa	griglie in ghisa	
Tipo di dispositivo di sicurezza per il gas		termoelettrico	termoelettrico	
Collegamenti elettrici				
Potenza max. assorbita (W)	3700	4700	6000	3500
Frequenza (Hz)	50; 60	50; 60	50; 60	50; 60
Tensione (V)	220-240	220-240	220-240	220-240

NEFF È ISPIRAZIONE IN CUCINA

L'APPETITO VIEN... MANGIANDO!

Esprimi lo chef che è in te accedendo alla sezione del sito NEFF "The Ingredient". Scopri le ricette, i consigli e le storie di cucina che abbiamo raccolto per gli appassionati di cucina come te.

NEFF COLLECTION SHOWROOM. DEDICATI AI VERI APPASSONATI DI CUCINA

I NEFF Collection Showroom di Milano e Roma sono pensati per far vivere esperienze uniche ed accrescere la passione di chi ogni giorno si mette alla prova in cucina, ma non solo.

Vieni a trovarci! Tutti i dettagli sul sito NEFF.

NEFF SOUNDS GOOD

Chi non ama cucinare facendosi accompagnare dalla propria musica preferita? Scopri le nostre playlist accuratamente selezionate da Alessio Bertallot e ascoltale nei tuoi momenti di creatività in cucina oppure durante una serata speciale con gli amici. Le trovi tutte su Spotify nel profilo di NEFF!

DULCIS IN FUNDO

A BUON INTENDITORE...
Possedere un elettrodomestico NEFF significa anche avere a disposizione, ogni giorno, una rete di professionisti preparati ed efficienti, sempre pronti a intervenire e consigliarti. I centri di assistenza NEFF in tutta Italia risponderanno in modo professionale e tempestivo ad ogni tua chiamata. Per conoscere il centro di assistenza autorizzato più vicino, sarà sufficiente collegarsi al nostro sito NEFF.

RICAMBI ORIGINALI
I nostri centri utilizzano esclusivamente ricambi originali reperibili fino a 10 anni dall'uscita di produzione dell'elettrodomestico: NEFF garantisce tutti i pezzi di ricambio per 24 mesi, con prezzi trasparenti e validi per tutto il territorio nazionale.

ACCESSORI
Presso i nostri rivenditori e i centri assistenza autorizzati potrai scoprire anche tutti gli accessori per potenziare le funzionalità del tuo nuovo elettrodomestico NEFF, come quelli per i forni o per i piani a induzione.

PRODOTTI CLEANING & CARE
Scopri anche i prodotti Cleaning & Care che NEFF ha selezionato per la cura e la pulizia dei tuoi elettrodomestici. Garantiscono il trattamento più adeguato per una pulizia efficace e sicura.
www.neff-home.com/it/assistenza/cura-protezione

NEFF CARE
NEFF CARE è il programma di assistenza supplementare che ti offre un'opportunità unica per copertura e vantaggi: un'estensione di 3 anni di tutti i servizi previsti dalla garanzia convenzionale, per 5 anni di totale tranquillità. Nessun costo per diritto di chiamata, manodopera, ricambi originali, trasporto e sostituzione sono solo alcuni dei vantaggi. Visita il sito NEFF per scoprire tutti i dettagli del programma. Anche i centri assistenza autorizzati saranno lieti di consigliarti o aiutarti a procedere con l'acquisto.
www.neff-home.com/it/assistenza/cura-protezione/neff-care

CHECK UP
La qualità dei nostri elettrodomestici dura nel tempo. Il programma Check Up ti aiuta a mantenere le performance del tuo elettrodomestico, garantendoti la più alta efficienza e risultati ottimali.
Visita il nostro sito **www.neff-home.com/it/assistenza/servizi-tecnici/check-up** per conoscere il centro assistenza autorizzato più vicino a cui richiedere il servizio Check Up.

INFO POINT
Scarica dal sito NEFF i libretti di istruzione con le informazioni sulle funzionalità dei nostri apparecchi. Troverai anche tante risposte alle domande più frequenti!

NOTE

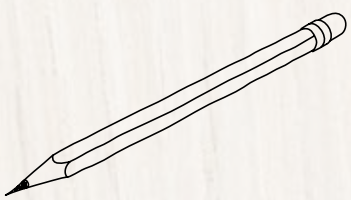

NOTE

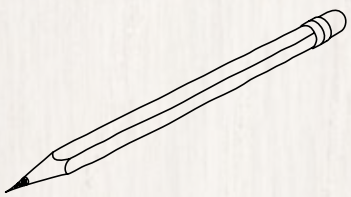

APPASSIONATI DI CUCINA DAL 1877

SEGUICI ANCHE
SU FACEBOOK,
INSTAGRAM E PINTEREST

NEFF
BSH Elettrodomestici S.p.A.

Via Marcantonio Colonna, 35
20149 Milano
info.it@neff-home.com
www.neff-home.com/it

Tutti i prodotti NEFF sono costruiti con le tecniche più avanzate e sono dotati del marchio VDE, severo organo di controllo della Germania.
I modelli sono soggetti a variazioni senza preavviso. BSH Elettrodomestici S.p.A si riserva di apportare, in qualsiasi momento, modifiche ritenute necessarie al miglioramento della produzione. I dati tecnici non sono impegnativi.
Le immagini sono solo rappresentative di alcuni prodotti e a causa della riproduzione il colore potrebbe differire leggermente da quello effettivo del prodotto.