La collezione Gaggenau

Mettere in discussione l'esistente, rompere con il presente, se opportuno, per fare spazio a nuove idee. Attraverso le sue collezioni pluripremiate a livello internazionale, Gaggenau rivoluziona l'universo degli elettrodomestici, portando caratteristiche professionali nelle case di chi ricerca la differenza, anche in cucina.

Nelle prossime pagine siamo lieti di presentarvi la gamma completa Gaggenau 2023/2024.

Inquadrate il QR code per consultare
la versione più aggiornata del catalogo online

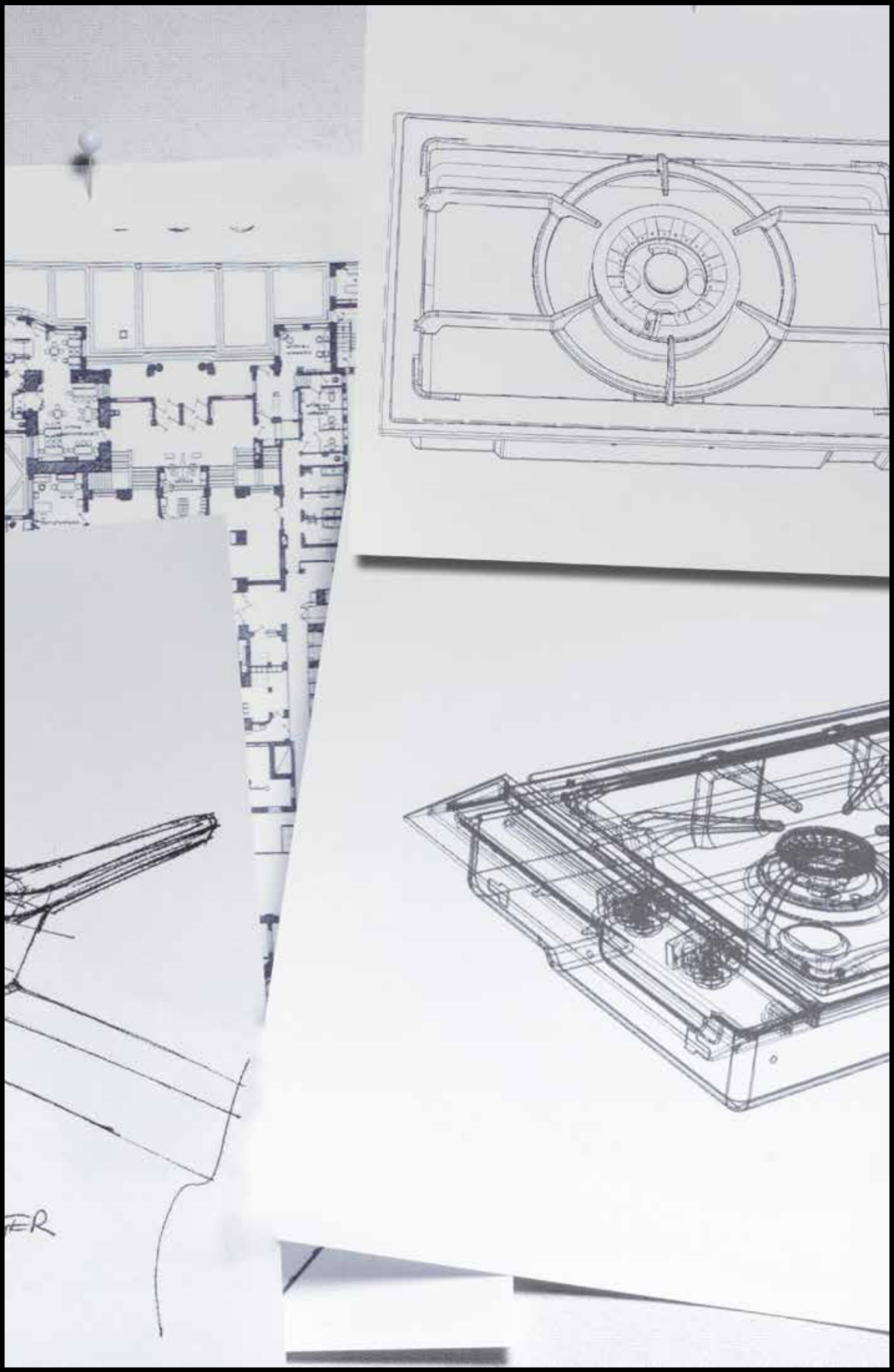
ER

La visione del progettista: performance e tecnologia professionale guidate dal design

La ricerca dell'eccellenza è il principio che guida Gaggenau nella realizzazione delle sue collezioni, nella sostanza così come nella forma. Nella nostra filosofia il design ha il nobile compito di rispecchiare e tradurre in modo visibile l'anima dei nostri prodotti. L'estetica senza tempo dà voce alla nostra storia centenaria e ai valori della tradizione che ci accompagnano quotidianamente, tenendoci ancorati alle nostre origini e dandoci al tempo stesso la spinta per innovare.
Le forme pure ed essenziali simboleggiano invece il rigore, la precisione, la semplicità in grado di esaltare la funzionalità e l'efficienza. Negli anni, non è stata solo l'eccellenza della performance professionale dei prodotti Gaggenau ad essere riconosciuta, ma anche quella del design iconico.
Abbiamo infatti conquistato prestigiosi premi tra cui "Forum dell'Industria del Design di Hannover", "Centro del Design di Nordrhein-Westfalen", "Chicago Athaeneum Museum for Architecture and Design", "Archiproducts Design Awards" e l'importante riconoscimento Gold, "IF Design Award".

WM 260 164
Libero posizionamento
Larghezza 60 cm
Altezza 84,8 cm

Accessori speciali
WM Z23 81
Prolunga Aquastop per tubo di carico dell'acqua fredda

Lavatrice
WM 260

- Sistema intelligente iDos 2.0 per il dosaggio automatico del detersivo e dell'ammorbidente per il massimo comfort d'uso e risultati di lavaggio perfetti.
- Cestello da 10 kg con luce interna.
- Grande oblò con 180° di angolo di apertura della porta.
- Funzione aggiungi bucato.
- Dynamic Wash System: innovativa tecnologia di lavaggio per miglior performance di pulizia.
- Perfettamente combinabile a colonna con WT 260 110.

Funzionamento
Programmi automatici: risultati perfetti con un semplice gesto.
Manopola comandi illuminata con integrato il comando On-Off.
Comandi Touch Control.
Intuitivo display TFT con testi e simboli.
Visualizzazione del carico e indicazione dosaggio detersivo.
Programma sequenza e visualizzazione del tempo residuo.
Partenza ritardata fino a 24 ore.
Segnali acustici multipli.

Caratteristiche tecniche
AquaSensor.
AquaStop: il sistema di protezione antiallagamento con garanzia a vita fornita da Gaggenau in caso di danni provocati dall'acqua. Il sistema di sicurezza AquaStop impedisce ogni tipo di danno provocato dall'acqua, nel tubo di carico o per una perdita nell'apparecchio stesso.
Sensore di carico acqua.
Programma anti-macchia automatico.
Riconoscimento automatico del carico.
Riconoscimento presenza schiuma.
Centrifuga variabile da 400 a 1600 giri/min.
Funzione aggiungi bucato.
Dynamic Wash System: innovativa tecnologia di lavaggio per miglior performance di pulizia.
Bilanciamento automatico del carico in centrifuga.
Sistema antipiega.
Sicurezza bambini.

Servizi digitali selezionati (Home Connect)
Smart Energy (gestione intelligente dell'energia).
Smart Dry (selezione automatica del programma di asciugatura corretto in base al programma di lavaggio).
Controllo e monitoraggio da remoto.

Programmi
Eco 40-60.
Cotone.
Cotone colorato.
Sintetici.
Rapido/Mix.
Delicati/Seta.
Automatico.
Soft automatico.
Capi scuri.
Sport
Super 15/30.
Lana.
Memory.
Programmi addizionali: Camicie, Igiene, Pulizia del cestello, Risciacquo extra, Centrifuga, Scarico acqua.
Opzioni: Avvio remoto, Intensivo Plus, Velocità Perfetta, Risciacquo Plus, Stiro Facile, Risciacquo, Acqua Plus, Lavaggio silenzioso, Prelavaggio, Macchie.

Caratteristiche
iDos 2.0 per il dosaggio automatico di detersivo e ammorbidente.
Capacità di carico da 1 a 10 kg.
Illuminazione interna del cestello.
Cassetto detersivo con modalità di pulizia automatica dopo ciascun lavaggio.
Cestello in acciaio con struttura ad onda.
Innovativo motore BLDC con elevato risparmio energetico, maggiore silenziosità e con performance di lunga durata.

Valori di consumo
Classe di efficienza energetica C, in una scala di classi di efficienza energetica da A a G.
Consumo acqua 49 l.
Consumo energetico per 100 cicli 67 kWh.

Precauzioni di montaggio
Cerniera a sinistra.
Grande oblò con apertura a 180°.
Piedini regolabili in altezza.
Altezza per installazione sottotop 85 cm.
In caso di installazione tra i mobili lasciare una distanza di almeno 5 mm sui fianchi e sul lato superiore .
Non installare al di sopra dei 4000 m (sul livello del mare).
Installabile a colonna sotto l'asciugatrice WT 260 110 con accessorio speciale WA 027 400.

Valori di collegamento
Assorbimento totale 2,3 kW.
Cavo di collegamento con presa lunghezza 1,60 m.
Collegamento idrico con raccordo a vite 3/4".

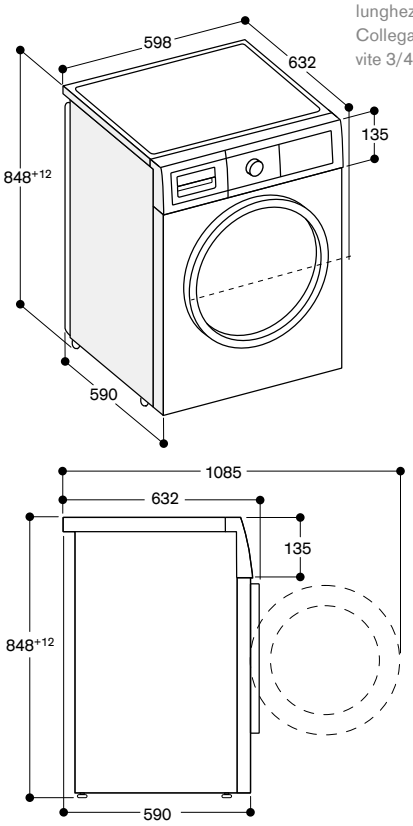

Misure in mm

WT 260 110
Libero posizionamento
Larghezza 60 cm
Altezza 84,2 cm

A+++ *

In dotazione
1 cestello per lana

Accessori speciali
WA 027 400
Kit connessione per installazione a colonna lavatrice e asciugatrice con ripiano estraibile

Asciugatrice con pompa di calore
WT 260

- Tecnologia a pompa di calore.
- Condensatore autopulente per rimozione automatica dei pelucchi.
- Asciugatura silenziosa a 62 dB.
- Steam Refresh: rinfresca e rimuove le pieghe dal bucato asciutto.
- Smart Dry: seleziona automaticamente il corretto programma di asciugatura in base all'ultimo programma di lavaggio.
- Può essere abbinata perfettamente con la lavatrice WM 260 164.

Funzionamento
Manopola comandi illuminata con integrato il comando On-Off.
Comandi Touch Control.
Intuitivo display TFT con testi e simboli.
Programma sequenza e visualizzazione del tempo residuo.
Partenza ritardata fino a 24 ore.
Seganli acustici multipli.

Caratteristiche tecniche
Sensore umidità e programmi a tempo.
Tecnologia pompa di calore.
Condensatore autopulente.
Funzione Refresh senza ciclo di lavaggio precedente.
Sistema anti-piega a fine programma.
Funzione aggiungi bucato.
Sicurezza bambini.

Servizi digitali selezionati (Home Connect)
Smart Energy (gestione intelligente dell'energia).
Smart Dry (selezione automatica del programma di asciugatura corretto in base al programma di lavaggio).
Controllo e monitoraggio da remoto.

Programmi
Cotone.
Sintetici.
Mix.
Programma a tempo caldo.
Lana.
Business Refresh.
Refresh 5 Camicie.
Refresh 1 Camicia.
Camicie.
Asciugamani.
Super 40.
Igiene.
Programmi addizionali: Smart Dry, Coperte, Biancheria, Sintetici, Piumini, Lana Finish.
Opzioni: Avvio Remoto, Antipiega, Stiro facile, Asciugatura facile, Regolazione asciugatura, Velocità centrifuga, Asciugatura gentile, Funzione memory.

Caratteristiche
Cestello VarioSoft in acciaio inox.
Asciugatura lana grazie al cestello dedicato incluso: i capi in lana non si restringono.
Capacità di carico da 1 a 9 kg.
Illuminazione interna del cestello.

Valori di consumo
Classe di efficienza energetica A+++, in una scala di classi di efficienza energetica da A+++ a D.

Precauzioni di montaggio
Cerniera a destra, reversibile.
Grande oblò con apertura a 165°.
Piedini regolabili in altezza.
Altezza per installazione sottotop 84,2 cm.
In caso di installazione tra i mobili lasciare una distanza di almeno 5 mm sui fianchi e sul lato superiore .
Non installare al di sopra dei 2000 m (sul livello del mare).
Installabile a colonna sopra la lavatrice WM 260 164 con accessorio speciale WA 027 400.

Valori di collegamento
Assorbimento totale 1,0 kW.
Cavo di collegamento con presa lunghezza 1,45 m.

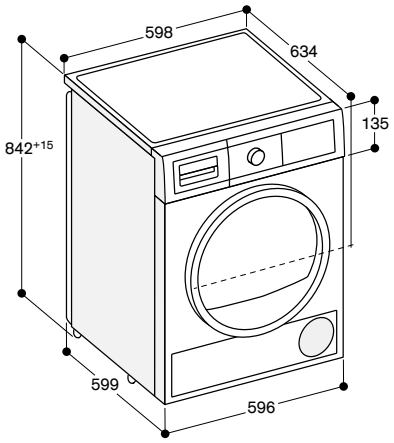

Vista laterale di WT 260 sopra WM 260 con kit di connessione

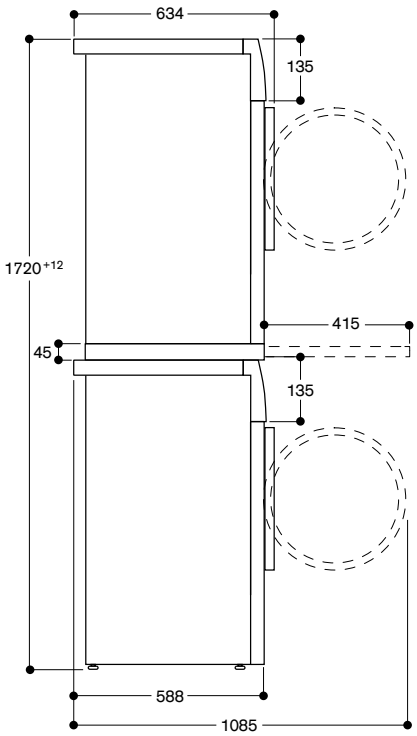

Misure in mm

* In una scala di classi di efficienza energetica da A+++ a D.

Lavatrice

Tipologia		Lavatrice
		WM 260 164
Colore		Bianco
Dimensioni/Capacità		
Larghezza	(cm)	60
Dimensioni apparecchio L x A x P	(mm)	598 x 848 x 632
Altezza sotto top	(mm)	850
Cerniera oblò/Angolo apertura		Sinistra/180°
Capacità	(kg)	10
Consumi / livello sonoro		
Classe di efficienza energetica		A↑G C
Classe efficienza centrifuga		A
Consumo energetico totale annuo (100 cicli)[1]	(kWh)	67
Consumo acqua programma test[2]	(l)	49
Assorbimento in modalità spento/lasciato acceso	(W)	0,1/0,5
Programma Test		Eco 40-60
Programma test: velocità centrifuga[3]	(rpm)	1600
Programma test: durata ciclo pieno carico / mezzo carico[4]	(min)	03:55/02:55
Programma test: rumorosità in fase di lavaggio/centrifuga	(dB)	47/72
Programmi		
Programmi lavaggio		Eco 40-60
		Cotone
		Cotone Colorati
		Rapidi/Mix
		Delicati/Seta
		Lana
		Sintetici
		Super 15/30
		Sport
		Dark Wash
		Automatico
		Soft Automatic
		Memory
Programmi speciali		Centrifugra, Sintetici Plus, Camicie, Igiene, Lavaggio Cestello, Scarico
Opzioni		EcoPerfect
		iDos 1
		iDos 2
		SpeedPerfect
		Risciacquo Plus, Stiro facile, Ammollo, Acqua Plus, Silenzioso, Prelavaggio, Macchie
Temperature lavaggio	(°C)	Freddo/30/40/60/90
Caratteristiche		
Controllo elettronico		•
Display TFT		•
Rilevamento peso del carico		•
Sistema di dosaggio intelligente		•
Indicazioni svolgimento programma		•
Indicazione tempo residuo		•
Avvio ritardato	(h)	24
Aggiungi bucato		•
Indicazione fine lavaggio		Display, segnale acustico
AquaSensor / Sensore di flusso		• / •
Aggiustamento del carico automatico / Stabilizzazione automatica		• / •
AquaStop garantito a vita		•
Sistema antipiega		•
Sicurezza bambini		•
Numero contenitori per sistema iDos		2
Cassetto autopulente		•
Cestello VarioSoft		•
Illuminazione interna		•
Home Connect[5]		2.0
Valori di collegamento		
Assorbimento totale	(kW)	2,3
Lunghezza del cavo di connessione	(cm)	160
Lunghezza del tubo di carico	(cm)	150
Lunghezza del tubo di scarico	(cm)	150
Altezza max drenaggio	(cm)	100

• Di serie.

[1] Consumo energetico in kWh/100 cicli attivi (con programma Eco 40-60).

[2] Consumo dell'acqua in litri/ciclo attivo (con programma Eco 40-60).

[3] Il valore specificato è arrotondato. [4] Durata del programma Eco 40-60.

[5] La funzionalità Home Connect potrebbe non essere disponibile in tutte le nazioni.

Valori secondo normativa EU 2019/2014.

Asciugatrice

Tipologia		Asciugatrice
		WT 260 110
Colore		Bianco
Dimensioni/Capacità		
Larghezza	(cm)	60
Dimensioni apparecchio L x A x P	(mm)	598 x 842 x 634
Altezza sotto top	(mm)	850
Cerniera oblò/Angolo apertura		Destra reversibile/180°
Capacità	(kg)	9
Consumi / livello sonoro		
Classe efficienza energetica		A+++ *
Consumo annuo di energia (160 cicli)[1]	(kWh)	193
Programma Test		Cotone
Rumorosità	(dB)	62
Programmi		
Programmi		Cotone
		Sintetici Easy Care
		Mix
		Camicie
		Lana (cestello)
		Igiene
		Tempo programmato a caldo
		Asciugamani
		Igiene
		Super 40
		Business
		Refresh 5 camicie
		Refresh 1 camicia
		Smart Dry
Opzioni		Memory 1 e 2
		Antipiega, Avvio remoto, Stiro facile, Asciugatura, Regolazione Asciugatura, Centrifuga, Asciugatura gentile, Finitura
Caratteristiche		
Controllo elettronico		•
Display TFT		•
Indicazione svolgimento programma		•
Indicazione tempo residuo		•
Avvio ritardato	(h)	24
Indicazione fine programma		Display, segnale acustico
Funzione aggiungi bucato		•
Tecnologia pompa di calore[1]		•
Funzione Refresh		•
Autopulizia del condensatore		•
Sistema anti piega a fine programma		•
Cestello con superficie ad onda		•
Vetro frontale		•
Illuminazione interna		•
Home Connect[2]		2.0
Valori di collegamento		
Assorbimento totale	(kW)	1,0
Lunghezza del cavo di connessione	(cm)	145
Altezza massima di scarico	(cm)	100

• Standard.
[1] Il consumo effettivo dipende dalle modalità di utilizzo dell'apparecchio.
[2] La funzionalità Home Connect potrebbe non essere disponibile in tutte le nazioni.
* In una scala di classi di efficienza energetica da A+++ a D.

Note tecniche importanti

Gaggenau si riserva il diritto di apportare qualsiasi modi ica di carattere tecnico o estetico, nonché le variazioni di colore, ritenute indispensabili a discrezione della stessa.
Le indicazioni contenute nel presente listino non hanno valore contrattuale.
Si ricorda che tutte le quote tecniche delle apparecchiature sono state visionate da esperti prima della stampa. Vogliate fare riferimento per la consultazione unicamente ai disegni quotati per ogni singolo prodotto. Ciò premesso si consiglia di integrare tali informazioni con i libretti di installazione e montaggio in dotazione alle apparecchiature.
I dati relativi agli assorbimenti vanno intesi come raccomandazione. Rammentiamo inoltre che tutti i collegamenti elettrici, idraulici e gas devono essere effettuati “a regola d’arte” da personale qualificato, in ottemperanza alle normative vigenti. Per le apparecchiature elettriche, al fine di garantire la loro completa funzionalità, l’impianto dell’abitazione va dimensionato a seconda degli assorbimenti elettrici degli apparecchi installati, e deve essere in linea con le direttive vigenti in termini di sicurezza.
Si ricorda che alcune apparecchiature elettriche sono fornite sprovviste di cavi elettrici di alimentazione, in quanto la loro installazione e dimensionamento sono di competenza dell’elettricista.

Edizione Marzo 2023.

La differenza ha nome Gaggenau.

© BSH Elettrodomestici S.p.A.
Via Marcantonio Colonna, 35 20149 Milano

www.gaggenau.it | info.it@gaggenau.com