NEFF

APPASSIONATI DI CUCINA DAL 1877

ELETTRODOMESTICI DA INCASSO.

La cucina ispira le persone. Le persone sono la nostra ispirazione.

2023

NEFF È PASSIONE PER LA CUCINA

Il valore aggiunto di un grande marchio

Era il 1877 quando Carl Neff fondava nella piccola cittadina di Bretten la sua fabbrica di stufe e forni. Oggi, dopo oltre 145 anni, continuiamo a progettare e produrre elettrodomestici da incasso con meticolosità, passione, innovazione e massima cura per la qualità, seguendo una sola filosofia: il cuore pulsante di una cucina non sono gli strumenti, ma le persone.

In tutti questi anni abbiamo sempre messo in pratica le regole della buona cucina: una solida base di esperienza e tradizione, con l'aggiunta di cura per i dettagli, verificando che tutto quello che abbiamo preparato fosse all'altezza dei nostri appassionati di cucina, estetica compresa.

Per essere al passo con i palati più esigenti, ogni anno investiamo in nuove tecnologie, perché desideriamo far colpo sui nostri clienti sin dal primo istante e vogliamo continuare a sorprenderli nel tempo, per non porre mai limiti alla creatività in cucina.

SCOPRI DI COSA È CAPACE IL TUO ELETTRODOMESTICO!

Grazie all'app Home Connect puoi rendere la tua cucina ancora più smart. Scopri tutte le funzioni degli elettrodomestici connessi di NEFF oltre ai tanti servizi aggiuntivi.

FORNI
L'app Home Connect è sempre con te quando hai bisogno di ispirazione in cucina. Puoi infatti scegliere una delle tantissime ricette a disposizione e inviarne le impostazioni direttamente al forno. Puoi controllare tempi e temperature di cottura e quando tutto è pronto, ricevi anche una notifica sul tuo smartphone.

PIANI COTTURA E CAPPE ASPIRANTI
È ora di cambiare o rigenerare il filtro della cappa? L'app ti manda una notifica, dandoti anche consigli su come intervenire. Con l'app Home Connect puoi allineare il piano cottura con la cappa, per controllare la potenza di aspirazione o quella delle zone di cottura; controllare se il piano cottura è spento o se è attiva la sicurezza bambini ed eventualmente attivarla, ovunque tu sia.

LAVASTOVIGLIE
Con Home Connect fai partire in qualunque momento i programmi di lavaggio tra cui quello Favourite. Puoi anche decidere di ricevere notifiche quando è necessario ricaricare il sale e il brillantante o quando le pastiglie stanno per terminare. E dopo 30 cicli di lavaggio, l'app ti ricorda di avviare il programma di manutenzione.

FRIGORIFERI
Sei al supermercato e vuoi impostare la giusta temperatura del tuo frigorifero prima di rientrare a casa? Grazie all'app Home Connect puoi! E ricevi anche una notifica se la porta del frigo non è chiusa correttamente.

COME CONNETTERE IL TUO ELETTRODOMESTICO IN 3 STEP

1. SCARICA L'APP HOME CONNECT
Cerca "Home Connect" nell'App Store di Apple o in Google Play sul tuo smartphone o tablet.

CONNECTED BY Home Connect

Download on the App Store | DISPONIBILE SU Google Play

2. CREA IL TUO ACCOUNT HOME CONNECT NELL'APP
Apri l'app e registra un account Home Connect con il tuo nome e il tuo indirizzo e-mail. Poco dopo riceverai una e-mail con un link di conferma. Cliccalo per completare la registrazione.

3. REGISTRATI NELL'APP
Ritorna nell'app Home Connect registrati e collega in pochi passi i tuoi elettrodomestici Neff.
Buon divertimento!

PERCHÉ CONNETTERLO?

funziona con Google Home

just ask | alexa

ASSISTENTI VOCALI
L'elettrodomestico connesso con l'app Home Connect può essere facilmente gestito solo con la tua voce attraverso i più comuni assistenti vocali, per avviare i programmi, modificarli o semplicemente per sapere quando saranno terminati.

DIAGNOSTICA DA REMOTO
Se il tuo elettrodomestico dispone della diagnostica da remoto, grazie a Home Connect il nostro esperto potrà accedere online al tuo elettrodomestico, identificare la causa del problema e darti consigli precisi su come procedere. Oppure, potrà inoltrare tutti i dati necessari al centro di assistenza tecnica di zona per un intervento a domicilio.

UN ECOSISTEMA DI SERVIZI

Divertiti a gestire i tuoi elettrodomestici ovunque tu sia e scopri tutti i servizi aggiuntivi che hai a disposizione grazie ai partner di Home Connect.

connected with iHaus
SmartThings
kitchen stories ANYONE CAN COOK
LOXONE
ABB
IFTTT
fitbit
LaMetric

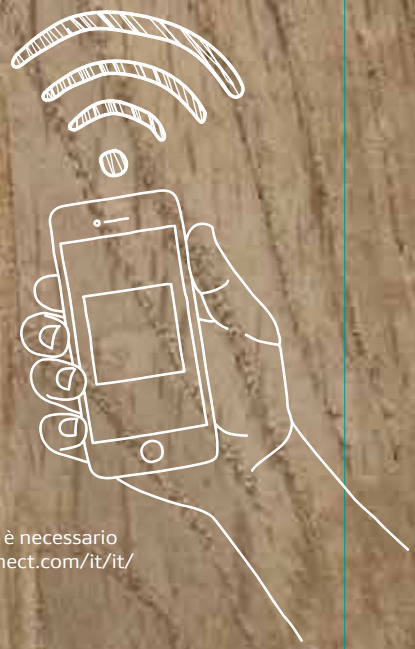

Home Connect è un servizio offerto da Home Connect GmbH. È disponibile solo in determinati paesi. Per usufruirne è necessario registrarsi e creare un account tramite l'App Home Connect. Per maggiori informazioni visita il sito www.home-connect.com/it/it/
I marchi Apple App Store iOS appartengono a Apple Inc. Google e Google Play sono marchi di Google LLC.
Wi-Fi è un marchio appartenente a Wi-Fi Alliance.

Amazon, Alexa, Echo e tutti i relativi marchi sono di titolarità di Amazon.com, Inc. o sue società affiliate.
Google e Google Play sono marchi di Google LLC.

LA CUCINA ISPIRA LE PERSONE. LE PERSONE SONO LA NOSTRA ISPIRAZIONE.

I FRIGORIFERI NEFF

Le nostre specialità

I frigoriferi NEFF sono un concentrato di soluzioni flessibili ed intelligenti che li rendono ancora più efficienti e comodi da usare, studiati appositamente intorno alle esigenze degli appassionati di cucina. E, da oggi, sono ancora più spaziosi!

* rispetto al modello KB7962SE0 largo 60 cm

NUOVO FRIGORIFERO XXL - Più spazio, più flessibilità, più divertimento in cucina

Ogni cuoco che si rispetti sa che anche pochi centimetri possono fare la differenza nel modo in cui si conservano gli alimenti.
Il nuovo frigorifero combinato XXL di NEFF da 381 litri offre tanto spazio in più per posizionare cibi ingombranti come l'anguria, ma anche pentole e contenitori di grandi dimensioni, senza dover spostare continuamente il contenuto del frigorifero.
La porta del frigorifero è rimasta aperta? Nessun problema: un alert dedicato segnalerà della necessità di chiuderla, per un approccio più sostenibile. E grazie ad Home Connect, verrai avvisato anche tramite una notifica sulla app.

FRESHSAFE - Cibi freschi, più a lungo

FreshSafe protegge il sapore, la croccantezza e i nutrienti dei tuoi ingredienti. Il cassetto per frutta e verdura mantiene un livello di umidità maggiore. Inoltre, il vano per carne e pesce ha una temperatura vicina a 0°C, mantenendo un basso tasso di umidità ed evitando la proliferazione di eventuali batteri.

CERNIERA PIATTA

Il nuovo frigorifero XXL prevede il sistema di montaggio a cerniere piatte: il metodo migliore per evitare la dispersione termica. Ciò permette di raggiungere la classe di efficienza energetica E, facendo lavorare meno il compressore e allungando la vita del frigorifero stesso.

VINO CANTINE

Un nuovo complemento d'arredo

Le vino cantine di NEFF sono pensate per tutti i food lover che vogliono portare in tavola il giusto vino da abbinare alle loro creazioni. Nel modello da 60 cm è possibile impostare due zone a temperatura separata e regolabile, così da poter conservare al meglio i vini bianchi e rossi, rispettando le loro diverse caratteristiche. Infine, l'illuminazione a LED interna crea un'atmosfera unica all'interno della tua cucina.

VINO CANTINA DA 60 CM

VINO CANTINA DA 30 CM

I ripiani sono progettati in elegante e pregiato legno di bamboo ideali per adattarsi al design di tutte le cucine. Inoltre, il bamboo consente di ridurre al minimo le vibrazioni e di conservare al meglio le bottiglie.
Il ripiano posto sotto il divisorio è dotato di una guida telescopica che consente un accesso facile alle bottiglie.

COMBINAZIONE DI ELEMENTI AFFIANCATI – Per i veri appassionati di cucina

Con NEFF puoi creare la tua combinazione di frigo/freezer ideale, scegliendo la soluzione che si adatta di più alla tua cucina: con due elementi sovrapposti o con due elementi affiancati. Puoi scegliere fra un'ampia gamma di dimensioni di frigoriferi e congelatori e combinarli a piacere semplicemente in base alle tue esigenze. Qualunque sarà la tua scelta, la tua cucina sarà sempre al massimo.

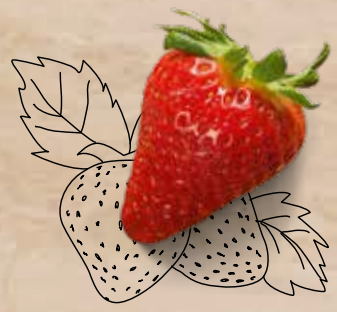

FINITURA LAVAGNA, RISCRIVIBILE, MAGNETICO*

*Utilizzabile con magneti al neodimio

LA PRATICITÀ AL TUO SERVIZIO!

I frigoriferi NEFF sono perfetti per conservare i tuoi ingredienti preferiti.

Il ripiano perfetto per qualunque bottiglia. Diventa anche un semplice ma praticissimo ripiano in assenza di bottiglie.

Puoi estrarre i ripiani fino a 15 cm, per raggiungere anche i cibi posizionati in fondo.

Ripiano divisibile e scorrevole, ideale per ottenere più spazio per conservare bibite, caraffe o torte che richiedono maggiore spazio.

FRIGORIFERI E CONGELATORI DA INCASSO.

	Larghezza	Altezza	N 70		N 50
			Classe di efficienza energetica*		
			E	F	E
Combinati	71 cm	194 cm			KB7962FE0 NUOVO
Combinati	54/56 cm	177 cm	KI6863FE0		KI7862SE0 KI5862SE0S
Monoporta	54/56 cm	177 cm	KI1813FE0	KI2823FF0 GI7813CF0	
Monoporta	56 cm	122 cm			KI2422FE0 NUOVO KI1412FE0 NUOVO
Monoporta	56 cm	88 cm			
Monoporta	60 cm	82 cm			
Monoporta	56 cm	71 cm			GI1113FE0 NUOVO

* in una scala di classi di efficienza energetica da A a G

Come leggere la tabella?

1. Scegli le caratteristiche principali che stai cercando per il tuo nuovo elettrodomestico NEFF, nella colonna di sinistra
2. Individua i vantaggi di ogni Serie per affinare la selezione
3. Utilizza queste informazioni per approfondire le dotazioni dei modelli che possono interessarti

	N 30
Classe di efficienza energetica*	
F	F
	KI7861SF0 KI5861SF0
KI2822SF0 KI1812SF0	
GI1216DE0	
K4336XFF0 K4316XFF0 G4344XDF0	

FRIGORIFERI E CONGELATORI DA LIBERO POSIZIONAMENTO. VINO CANTINE SOTTO PIANO.

Come leggere la tabella?

1. Scegli le caratteristiche principali che stai cercando per il tuo nuovo elettrodomestico NEFF, nella colonna di sinistra
2. Individua i vantaggi di ogni Serie per affinare la selezione
3. Utilizza queste informazioni per approfondire le dotazioni dei modelli che possono interessarti

N 70

	Larghezza	Altezza	Classe di efficienza energetica*		
			E	F	G
Side By Side	91 cm	179 cm	KA3923IE0		
Vino Cantina	60/30 cm	82 cm		KU9202HF0	KU9213HG0

* in una scala di classi di efficienza energetica da A a G

N 50

FRIGORIFERO COMBINATO INTEGRABILE NO FROST CERNIERE PIATTE

Disponibile da 06/2023

KB7962FE0

EAN 4242004271550

Caratteristiche principali

- Classe di efficienza energetica: E *
- Comandi LED per la regolazione elettronica e separata della temperatura dei due vani
- Home Connect: Programmazione e controllo da remoto tramite app per dispositivi mobili
- Eco Air Flow - circolazione omogenea dell'aria per una temperatura costante e un raffreddamento veloce
- Segnale ottico e acustico porta aperta
- 2 circuiti di raffreddamento separati
- Illuminazione LED ad intensità crescente
- Dimensioni in cm (hxlxp) 193.5 x 70.8 x 54.8
- Porta con cerniera piatta
- Cerniere a destra, Cerniere reversibili
- Volume Netto totale: 381 l

Vano Frigorifero

- 1 cassetto FreshSafe con controllo umidità per mantenere la freschezza dei cibi più a lungo
- 1 cassetto FreshSafe 1 ◄0°C►
- 4 ripiani in vetro infrangibile di cui 3 regolabili in altezza
- Portabottiglie
- Funzione per un raffreddamento intensivo con disattivazione automatica
- Volume Netto Frigorifero: 284 l

Vano Congelatore****

- No Frost
- Funzione congelamento rapido
- 3 cassetti trasparenti
- Volume Netto Congelatore: 98 l

Accessori

- 3 Portauova
- 1 Vaschetta cubetti ghiaccio

* in una scala di classi di efficienza energetica da A a G

N 50

FRIGORIFERO COMBINATO INTEGRABILE NO FROST PORTA A TRAINO

KI7862SE0

EAN 4242004257813

Caratteristiche principali

- Classe di efficienza energetica: E *
- Comandi LED per la regolazione elettronica della temperatura
- Eco Air Flow - circolazione omogenea dell'aria per una temperatura costante e un raffreddamento veloce
- Segnale ottico per porta aperta
- Illuminazione interna a LED
- Dimensioni in cm (hxlxp) 177.2 x 54.1 x 54.8
- Porta a traino
- Cerniere a destra, Cerniere reversibili
- Volume Netto totale: 260 l

Vano Frigorifero

- 1 cassetto FreshSafe con controllo umidità per mantenere la freschezza dei cibi più a lungo
- 1 cassetto FreshSafe 1◄0°C►
- 3 ripiani in vetro infrangibile di cui 2 regolabili in altezza
- 3 balconcini, di cui 1 chiuso
- Volume Netto Frigorifero: 184 l

Vano Congelatore****

- No Frost
- Funzione congelamento intensivo con disattivazione automatica
- 3 cassetti trasparenti
- Volume Netto Congelatore: 76 l

Accessori

- 3 Portauova
- 1 Vaschetta cubetti ghiaccio

* in una scala di classi di efficienza energetica da A a G

N 30
FRIGORIFERO COMBINATO INTEGRABILE PORTA A TRAINO

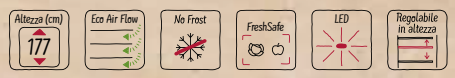

KI7861SF0

EAN 44242004256632

Caratteristiche principali
- Classe di efficienza energetica: F *
- Comandi LED per la regolazione elettronica della temperatura
- Eco Air Flow - circolazione omogena dell'aria per una temperatura costante e un raffredddamento veloce
- Segnale acustico per porta aperta
- Illuminazione interna a LED
- Dimensioni in cm (hxlxp) 177.2 x 54.1 x 54.8
- Porta a traino
- Cerniere a destra, Cerniere reversibili
- Volume Netto totale: 260 l

Vano Frigorifero
- 1 cassetto FreshSafe per frutta e verdura
- 4 ripiani in vetro infrangibile di cui 3 regolabili in altezza
- Volume Netto Frigorifero: 184 l

Vano Congelatore****
- No Frost
- Funzione congelamento rapido
- 3 cassetti trasparenti
- Volume Netto Congelatore: 76 l

Accessori
- 3 Portauova
- 1 Vaschetta cubetti ghiaccio

* in una scala di classi di efficienza energetica da A a G

N 70
FRIGORIFERO COMBINATO INTEGRABILE CERNIERE PIATTE

KI6863FE0

EAN 4242004246275

Caratteristiche principali
- Classe di efficienza energetica: E *
- Regolazione elettronica tramite display digitale
- VitaControl - temperatura costante grazie ad un sistema intelligente di sensori
- Segnale acustico porta aperta
- Allarme ottico ed acustico con Funzione memoryAlert
- Illuminazione interna a LED
- Dimensioni in cm (hxlxp) 177.2 x 55.8 x 54.5
- Porta con cerniera piatta
- Cerniere a destra, Cerniere reversibili
- Volume Netto totale: 266 l

Vano Frigorifero
- 1 cassetto FreshSafe 2, mantiene frutta e verdura fresche più a lungo
- 3 ripiani in vetro infrangibile (2 regolabili in altezza), di cui 1 scorrevole EasyAccessShelf
- 5 balconcini, di cui 1 chiuso
- Ripiano bottiglie BottleFlex
- Funzione per un raffreddamento intensivo con disattivazione automatica
- Volume Netto Frigorifero: 192 l

Vano Congelatore****
- Freezer con sistema Low Frost
- Funzione congelamento rapido
- Cassetti trasparenti di cui 1 BigBox
- Volume Netto Congelatore: 74 l

Accessori
- 2 Portauova
- 1 Vaschetta cubetti ghiaccio

* in una scala di classi di efficienza energetica da A a G

N 50
FRIGORIFERO COMBINATO INTEGRABILE PORTA A TRAINO

KI5862SE0S

EAN 4242004251934

Caratteristiche principali
- Classe di efficienza energetica: E *
- Comandi LED per la regolazione elettronica della temperatura
- Eco Air Flow - circolazione omogena dell'aria per una temperatura costante e un raffredddamento veloce
- Segnale acustico porta aperta
- Illuminazione interna a LED
- Dimensioni in cm (hxlxp) 177.2 x 54.1 x 54.8
- Porta a traino
- Cerniere a destra, Cerniere reversibili
- Volume Netto totale: 267 l

Vano Frigorifero
- 1 cassetto FreshSafe per frutta e verdura
- 4 ripiani in vetro infrangibile di cui 3 regolabili in altezza
- 3 balconcini, di cui 1 chiuso
- Volume Netto Frigorifero: 183 l

Vano Congelatore****
- Freezer con sistema Low Frost
- Funzione congelamento rapido
- 3 cassetti trasparenti
- Volume Netto Congelatore: 84 l

Accessori
- 3 Portauova
- 1 Vaschetta cubetti ghiaccio

* in una scala di classi di efficienza energetica da A a G

N 30
FRIGORIFERO COMBINATO INTEGRABILE PORTA A TRAINO

KI5861SF0

EAN 4242004251231

Caratteristiche principali
- Classe di efficienza energetica: F *
- Comandi LED per la regolazione elettronica della temperatura
- Eco Air Flow - circolazione omogena dell'aria per una temperatura costante e un raffredddamento veloce
- Segnale acustico porta aperta
- Illuminazione interna a LED
- Dimensioni in cm (hxlxp) 177.2 x 54.1 x 54.8
- Porta a traino
- Cerniere a destra, Cerniere reversibili
- Volume Netto totale: 267 l

Vano Frigorifero
- 1 cassetto FreshSafe per frutta e verdura
- 4 ripiani in vetro infrangibile di cui 3 regolabili in altezza
- 3 balconcini
- Volume Netto Frigorifero: 183 l

Vano Congelatore****
- Freezer con sistema Low Frost
- Funzione congelamento rapido
- 3 cassetti trasparenti
- Volume Netto Congelatore: 84 l

Accessori
- 3 Portauova
- 1 Vaschetta cubetti ghiaccio

* in una scala di classi di efficienza energetica da A a G

N 70
FRIGORIFERO MONOPORTA INTEGRABILE CERNIERE PIATTE

KI2823FF0

EAN 4242004249078

Caratteristiche principali
- Classe di efficienza energetica: F *
- Controllo elettronico della temperatura tramite display
- VitaControl - temperatura costante grazie ad un sistema intelligente di sensori
- Segnale acustico porta aperta
- Illuminazione interna a LED
- Dimensioni in cm (hxlxp) 177.2 x 55.8 x 54.5
- Porta con cerniera piatta
- Cerniere a destra, Cerniere reversibili
- Volume Netto totale: 286 l

Vano Frigorifero
- 2 cassetti FreshSafe - per frutta e verdura
- 4 ripiani in vetro infrangibile (3 regolabili in altezza), di cui 1 scorrevole EasyAccessShelf
- 5 balconcini
- Ripiano bottiglie BottleFlex
- Funzione per un raffreddamento intensivo con disattivazione automatica
- Volume Netto Frigorifero: 252 l

Vano Congelatore****
- Compartimento freezer con 1 cerniera
- 1 ripiano removibile in vetro infrangibile
- Volume Netto Congelatore: 34 l

Accessori
- 2 Portauova
- 1 Vaschetta per cubetti di ghiaccio

* in una scala di classi di efficienza energetica da A a G

N 70
FRIGORIFERO MONOPORTA INTEGRABILE CERNIERE PIATTE

KI1813FE0

EAN 4242004251583

Caratteristiche principali
- Classe di efficienza energetica: E *
- Controllo elettronico della temperatura tramite display
- VitaControl - temperatura costante grazie ad un sistema intelligente di sensori
- Segnale acustico porta aperta
- Illuminazione interna a LED
- Dimensioni in cm (hxlxp) 177.2 x 55.8 x 54.5
- Porta con cerniera piatta
- Cerniere a destra, Cerniere reversibili
- Volume Netto totale: 319 l

Vano Frigorifero
- 1 cassetto FreshSafe 2 su guide telescopiche; l'alto grado di umidità mantiene i nutrienti più a lungo
- 1 cassetto FreshSafe su guide - ideale per frutta e verdura
- 6 ripiani in vetro infrangibile (5 regolabili in altezza), di cui 1 VarioShelf, 1 EasyAccess Shelf
- Ripiano bottiglie BottleFlex
- Funzione per un raffreddamento intensivo con disattivazione automatica
- Volume Netto Frigorifero: 319 l

Accessori
- 2 Portauova

* in una scala di classi di efficienza energetica da A a G

N 50

FRIGORIFERO MONOPORTA INTEGRABILE PORTA A TRAINO

KI2822SF0

EAN 4242004249054

Caratteristiche principali

- Classe di efficienza energetica: F*
- Comandi LED per la regolazione elettronica della temperatura
- VitaControl - temperatura costante grazie ad un sistema intelligente di sensori
- Illuminazione interna a LED
- Dimensioni in cm (hxlxp) 177.2 x 54.1 x 54.5
- Porta a traino
- Cerniere a destra, Cerniere reversibili
- Volume Netto totale: 286 l

Vano Frigorifero

- 2 cassetti FreshSafe - per frutta e verdura
- 5 ripiani in vetro infrangibile di cui 4 regolabili in altezza
- Funzione per un raffreddamento intensivo con disattivazione automatica
- Volume Netto Frigorifero: 252 l

Vano Congelatore****

- Compartimento freezer con 1 cerniera
- 1 ripiano removibile in vetro infrangibile
- Volume Netto Congelatore: 34 l

Accessori

- 2 Portauova
- 1 Vaschetta per cubetti di ghiaccio

* in una scala di classi di efficienza energetica da A a G

N 50

FRIGORIFERO MONOPORTA INTEGRABILE PORTA A TRAINO

KI1812SF0

EAN 4242004246800

Caratteristiche principali

- Classe di efficienza energetica: F *
- Comandi LED per la regolazione elettronica della temperatura
- VitaControl - temperatura costante grazie ad un sistema intelligente di sensori
- Illuminazione interna a LED
- Dimensioni in cm (hxlxp) 177.2 x 54.1 x 54.5
- Porta a traino
- Cerniere a destra, Cerniere reversibili
- Volume Netto totale: 319 l

Vano Frigorifero

- 2 cassetti FreshSafe - per frutta e verdura
- 7 ripiani in vetro infrangibile di cui 6 regolabili in altezza
- 6 balconcini
- Funzione per un raffreddamento intensivo con disattivazione automatica
- Volume Netto Frigorifero: 319 l

Accessori

- 2 Portauova

* in una scala di classi di efficienza energetica da A a G

N 50

FRIGORIFERO MONOPORTA INTEGRABILE CERNIERE PIATTE

KI2422FE0

EAN 4242004264927

Caratteristiche principali

- Classe di efficienza energetica: E *
- Comandi LED per la regolazione elettronica della temperatura
- Eco Air Flow - circolazione omogenea dell'aria per una temperatura costante e un raffreddamento veloce
- Segnale acustico porta aperta
- Illuminazione interna a LED
- Dimensioni in cm (hxlxp) 122.1 x 54.1 x 54.8
- Porta con cerniera piatta
- Cerniere a destra, Cerniere reversibili
- Volume Netto totale: 187 l

Vano Frigorifero

- 1 cassetto FreshSafe per frutta e verdura
- 4 ripiani in vetro infrangibile di cui 3 regolabili in altezza
- 4 balconcini, di cui 1 chiuso
- Funzione per un raffreddamento intensivo con disattivazione automatica
- Volume Netto Frigorifero: 172 l

Vano Congelatore****

- Compartimento freezer con 1 cerniera
- Volume Netto Congelatore: 15 l

Accessori

- 3 Portauova
- 1 Vaschetta per cubetti di ghiaccio

* in una scala di classi di efficienza energetica da A a G

N 50

FRIGORIFERO MONOPORTA INTEGRABILE CERNIERE PIATTE

KI1412FE0

EAN 4242004264736

Caratteristiche principali

- Classe di efficienza energetica: E *
- Comandi LED per la regolazione elettronica della temperatura
- Eco Air Flow - circolazione omogenea dell'aria per una temperatura costante e un raffreddamento veloce
- Segnale acustico porta aperta
- Illuminazione interna a LED
- Dimensioni in cm (hxlxp) 122.1 x 54.1 x 54.8
- Porta con cerniera piatta
- Cerniere a destra, Cerniere reversibili
- Volume Netto totale: 204 l

Vano Frigorifero

- 1 cassetto FreshSafe per frutta e verdura
- 5 ripiani in vetro infrangibile di cui 4 regolabili in altezza
- 4 balconcini, di cui 1 chiuso
- Funzione per un raffreddamento intensivo con disattivazione automatica
- Volume Netto Frigorifero: 204 l

Accessori

- 2 Portauova

* in una scala di classi di efficienza energetica da A a G

N 50
FRIGORIFERO SOTTOPIANO CERNIERE PIATTE

K4336XFF0

EAN 4242004247265

Caratteristiche principali
- Classe di efficienza energetica: F *
- Comandi LED per la regolazione elettronica della temperatura
- Illuminazione interna a LED
- Aereazione nella zona dello zoccolo
- Dimensioni in cm (hxlxp) 82 x 59.8 x 54.8
- Porta con cerniera piatta
- Cerniere a destra, Cerniere reversibili
- Volume Netto totale: 123 l

Vano Frigorifero
- Controporta con 1 balconcino grande e 2 piccoli
- 2 ripiani in vetro infrangibile di cui 1 regolabili in altezza
- 1 cassetto FreshSafe - per frutta e verdura
- Volume Netto Frigorifero: 108 l

Vano Congelatore**
- Compartimento freezer con 1 cerniera
- Volume Netto Congelatore: 15 l

Accessori
- 1 Portauova
- 1 Vaschetta cubetti ghiaccio

* in una scala di classi di efficienza energetica da A a G

N 50
FRIGORIFERO SOTTOPIANO CERNIERE PIATTE

K4316XFF0

EAN 4242004239758

Caratteristiche principali
- Classe di efficienza energetica: F *
- Illuminazione interna a LED
- Aereazione nella zona dello zoccolo
- Dimensioni in cm (hxlxp) 82 x 59.8 x 54.8
- Porta con cerniera piatta
- Cerniere a destra, Cerniere reversibili
- Volume Netto totale: 137 l

Vano Frigorifero
- Controporta con 1 balconcino grande e 2 piccoli
- 3 ripiani in vetro infrangibile di cui 2 regolabili in altezza
- 1 cassetto FreshSafe - per frutta e verdura
- Volume Netto Frigorifero: 137 l

Accessori
- 1 Portauova

* in una scala di classi di efficienza energetica da A a G

N 70
CONGELATORE MONOPORTA INTEGRABILE NO FROST CERNIERE PIATTE CHIUSURA “SOFTCLOSE”

GI7813CF0

EAN 4242004243274

Caratteristiche principali
- Classe di efficienza energetica: F *
- Controllo elettronico della temperatura tramite display
- Display elettronico digitale
- VitaControl - temperatura costante grazie ad un sistema intelligente di sensori
- Segnale di allarme ottico e acustico per aumento della temperatura
- Dimensioni in cm (hxlxp) 177.2 x 55.8 x 54.5
- Porta con cerniera piatta
- Cerniera a sinistra, Cerniere reversibili
- Volume Netto totale: 212 l

Vano Congelatore****
- No Frost
- 2 scomparti a ribalta
- Funzione congelamento rapido
- 5 cassetti trasparenti di cui 2 BigBox
- Volume Netto Congelatore: 212 l

Accessori
- 1 Vaschetta cubetti ghiaccio

* in una scala di classi di efficienza energetica da A a G

N 50
CONGELATORE MONOPORTA INTEGRABILE CERNIERE PIATTE CHIUSURA “SOFTCLOSE”

GI1216DE0

EAN 4242004247623

Caratteristiche principali
- Classe di efficienza energetica: E *
- Comandi LED per la regolazione elettronica della temperatura
- Segnale di allarme ottico e acustico per aumento della temperatura
- Dimensioni in cm (hxlxp) 87.4 x 55.8 x 54.5
- Porta con cerniera piatta
- Cerniere a destra, Cerniere reversibili
- Volume Netto totale: 96 l

Vano Congelatore****
- Low Frost - riduce la formazione di brina
- Tasto Super per congelamento intensivo con spegnimento automatico
- 3 cassetti trasparenti di cui 1 BigBox
- Volume Netto Congelatore: 96 l

Accessori
- 1 Vaschetta cubetti ghiaccio

* in una scala di classi di efficienza energetica da A a G

N 50

CONGELATORE SOTTOPIANO CERNIERE PIATTE CHIUSURA “SOFTCLOSE”

G4344XDF0

EAN 4242004237686

Caratteristiche principali

- Classe di efficienza energetica: F *
- Segnale di allarme porta aperta
- Sistema di allarme ottico e acustico per aumento temperatura
- Aereazione nella zona dello zoccolo
- Dimensioni in cm (hxlxp) 82 x 59.8 x 54.8
- Porta con cerniera piatta
- Cerniere a destra, Cerniere reversibili
- Volume Netto totale: 106 l

Vano Congelatore****

- Funzione congelamento rapido
- 3 cassetti trasparenti
- Volume Netto Congelatore: 106 l

Accessori

- 1 Vaschetta cubetti ghiaccio

* in una scala di classi di efficienza energetica da A a G

N 50

CONGELATORE MONOPORTA INTEGRABILE CERNIERE PIATTE

GI1113FE0

EAN 4242004239628

Caratteristiche principali

- Classe di efficienza energetica: E *
- Comandi LED per la regolazione elettronica della temperatura
- Segnale di allarme ottico e acustico per aumento della temperatura
- Dimensioni in cm (hxlxp) 71.2 x 55.8 x 54.5
- Porta con cerniera piatta
- Cerniere a destra, Cerniere reversibili
- Volume Netto totale: 72 l

Vano Congelatore****

- Low Frost - riduce la formazione di brina
- Funzione congelamento rapido
- 3 cassetti trasparenti
- Volume Netto Congelatore: 72 l

Accessori

- 1 Vaschetta cubetti ghiaccio

* in una scala di classi di efficienza energetica da A a G

N 70

FRIGORIFERO SIDE BY SIDE PORTA IN ACCIAIO INOX DISPENSER GHIACCIO E ACQUA

KA3923IE0

EAN 4242004246671

Caratteristiche principali

- Classe di efficienza energetica: E *
- Display LED digitale integrato nella porta per la regolazione separata della temperatura dei due vani
- Dispenser illuminato per acqua fredda, cubetti ghiaccio e ghiaccio tritato
- Illuminazione interna a LED
- Dimensioni in cm (hxlxp) 178.7 x 90.8 x 70.7
- Apparecchio su 4 rotelle, piedini regolabili
- Volume Netto totale: 562 l

Vano Frigorifero

- Sistema Multi-Air-Flow
- 2 cassetti FreshSafe con guide, per conservare frutta e verdura
- 5 ripiani in vetro infrangibile
- 3 balconcini di ampie dimensioni
- Funzione per un raffreddamento intensivo con disattivazione automatica
- Volume Netto Frigorifero: 371 l

Vano Congelatore****

- No Frost
- Funzione congelamento rapido
- 2 cassetti trasparenti
- 3 balconcini
- Volume Netto Congelatore: 191 l

Accessori

- 1 Tubo di raccordo
- 1 Portauova

* in una scala di classi di efficienza energetica da A a G

N 70
VINO CANTINA SOTTOPIANO CON PORTA IN VETRO

KU9213HG0

EAN 4242004249153

Caratteristiche principali
- Classe di efficienza energetica: G *
- Capacità: 44 bottiglie da 0,75 l
- Porta in vetro trasparente a tre strati
- Filtro anti UV

Cantina vino
- 2 zone a temperatura regolabile separatamente
- 5 ripiani di cui 3 in legno
- Ventola nel vano cantina
- Segnale acustico porta aperta
- Illuminazione LED ad intensità crescente
- Illuminazione con modalità esposizione
- Ventilazione posizionata sullo zoccolo
- Cerniere a destra, Cerniere reversibili
- Dimensioni in cm (hxlxp) 81.8 x 59.8 x 58.1

Altre caratteristiche
- Apertura della porta a 115°, bloccabile a 90°
- Regolazione dello zoccolo da 10,2 a 18,1cm
- Classe climatica: SN-ST

* in una scala di classi di efficienza energetica da A a G

N 70
VINO CANTINA SOTTOPIANO CON PORTA IN VETRO

KU9202HF0

EAN 4242004255482

Caratteristiche principali
- Classe di efficienza energetica: F *
- Capacità: 21 bottiglie da 0,75 l
- Porta in vetro trasparente a tre strati
- Filtro anti UV

Cantina vino
- 4 ripiani di cui 3 in legno
- Ventola nel vano cantina
- Segnale acustico porta aperta
- Illuminazione LED ad intensità crescente
- Illuminazione con modalità esposizione
- Ventilazione posizionata sullo zoccolo
- Ventilazione posizionata sullo zoccolo
- Cerniere a destra, Cerniere reversibili
- Dimensioni in cm (hxlxp) 81.8 x 29.8 x 56.7

Altre caratteristiche
- Apertura della porta a 115°, bloccabile a 90°
- Regolazione dello zoccolo da 10,2 a 18,1cm
- Classe climatica: SN-ST

* in una scala di classi di efficienza energetica da A a G

SCHEMI DI INSTALLAZIONE PER FRIGORIFERI E CONGELATORI

KB7962FE0

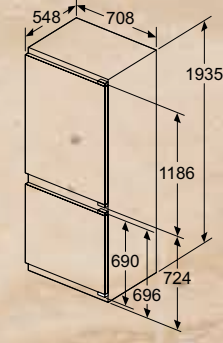

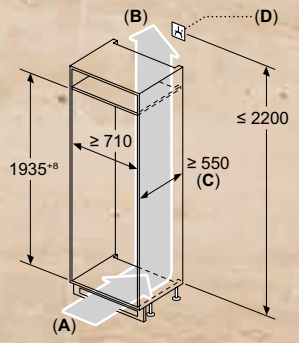

A: Ingresso aria ≥ 200 cm²

B: Uscita aria ≥ 200 cm²

C: ≥ 560 mm (consigliato)

D: Presa

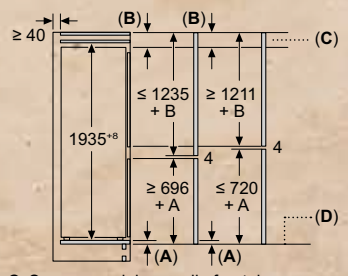

C: Sporgenza del pannello frontale

D: Bordo inferiore del pannello frontale

Consiglio per la distanza per cerniera piatta

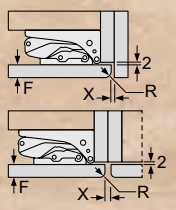

F	R	X
16-19	0-3	2,5
20	0-1	3
	2-3	2,5
21	0-1	3
	2-3	2,5
22	0	4
	1	3,5
	2-3	3

Le distanze consigliate nella tabella vanno mantenute per garantire un'apertura senza collisioni delle porte degli apparecchi ed evitare danni al mobile della cucina.

KI7862SE0
KI7861SF0

KI5862SE0S
KI5861SF0

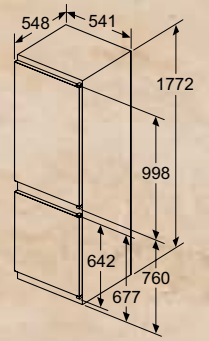

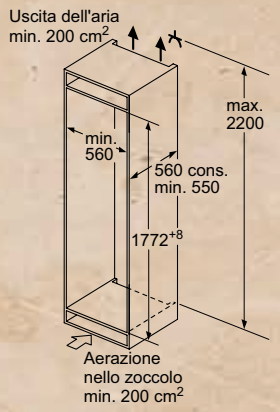

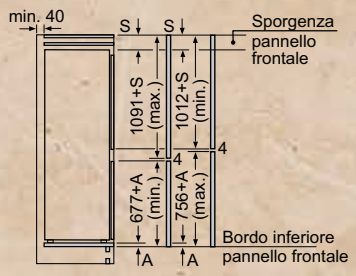

Le dimensioni delle ante del mobile indicate valgono per uno spazio tra le ante di 4 mm.

KI6863FE0

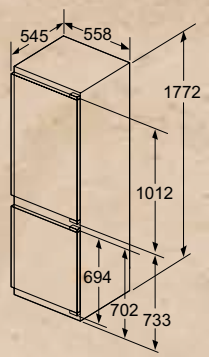

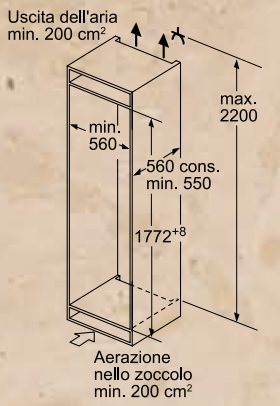

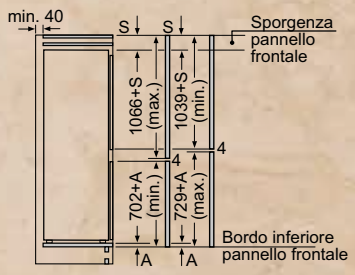

Le dimensioni delle ante del mobile indicate sono valide per uno spazio tra le ante pari a 4 mm.

Dimensioni in mm

SCHEMI DI INSTALLAZIONE PER FRIGORIFERI E CONGELATORI

KI2823FF0 GI7813CF0
KI1813FE0

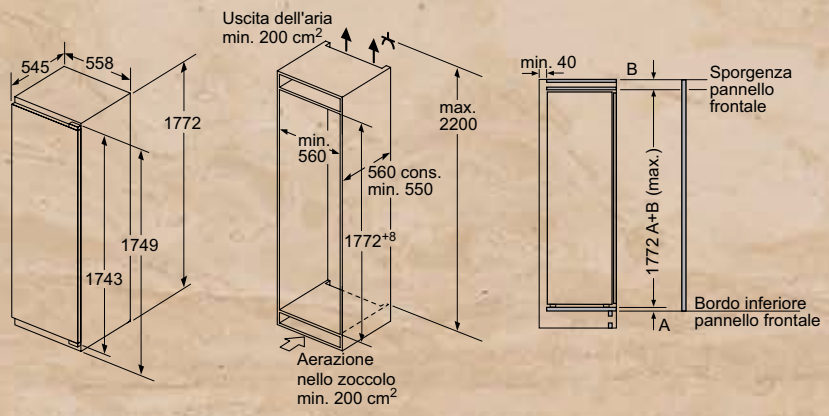

Consiglio per la distanza per cerniera piatta

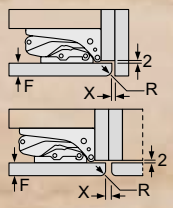

F	R	X
16-19	0-3	2,5
20	0-1	3
	2-3	2,5
21	0-1	3
	2-3	2,5
22	0	4
	1	3,5
	2-3	3

Le distanze consigliate nella tabella vanno mantenute per garantire un'apertura senza collisioni delle porte degli apparecchi ed evitare danni al mobile della cucina.

Peso massimo consentito dei frontali del mobile

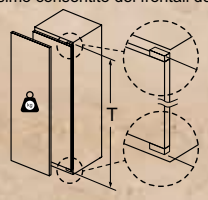

Le ante del mobile montate che superano il peso consentito possono causare danni e anomalie di funzionamento alla cerniera.

T: altezza anta del mobile inclusa cerniera in mm:	cerniera non ammortizzata, anta in kg:	cerniera ammortizzata, anta in kg:
1500-1750	22	22

KI2822SF0
KI1812SF0

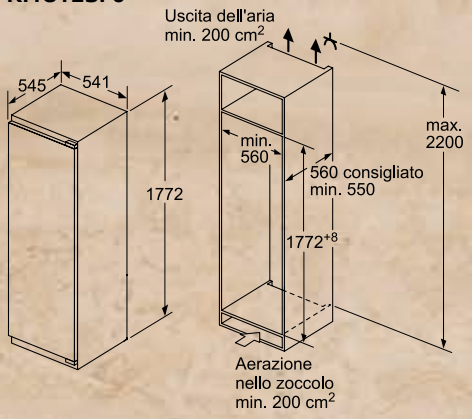

KI2422FE0
KI1412FE0

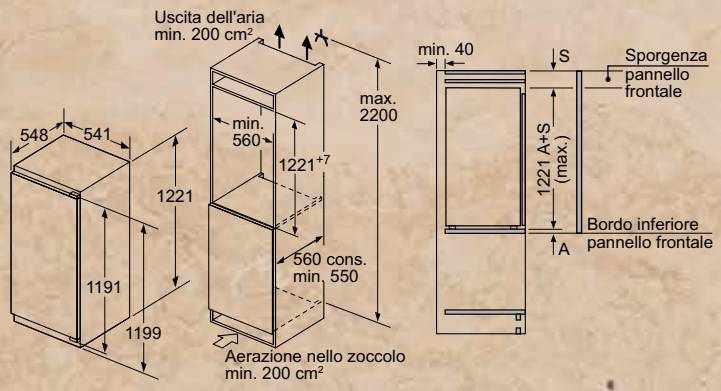

Consiglio per la distanza per cerniera piatta

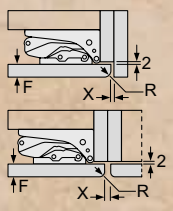

F	R	X
16-19	0-3	2,5
20	0-1	3
	2-3	2,5
21	0-1	3
	2-3	2,5
22	0	4
	1	3,5
	2-3	3

Le distanze consigliate nella tabella vanno mantenute per garantire un'apertura senza collisioni delle porte degli apparecchi ed evitare danni al mobile della cucina.

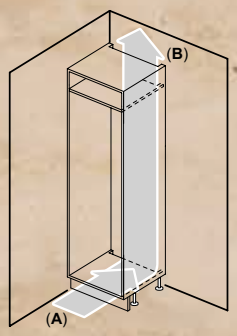

A: Ingresso aria ≥ 200 cm²; opzioni di ventilazione
B: Uscita aria ≥ 200 cm²; opzioni di ventilazione

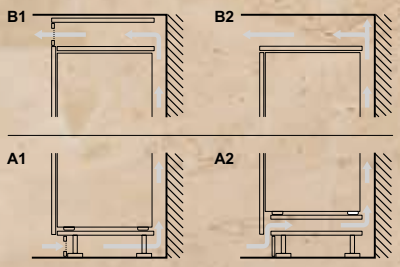

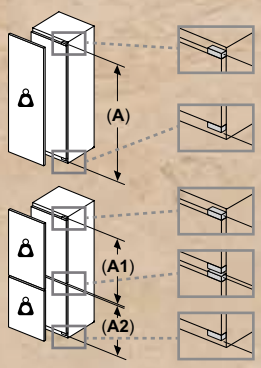

Peso massimo consentito dei frontali dell'unità

I frontali montati dell'unità che superano il peso consentito possono causare danni e compromettere il funzionamento delle cerniere
Peso
A: Altezza sportello apparecchio incluse cerniere in mm
B: Cerniera non ammortizzata, frontale unità in kg

C: Cerniera ammortizzata, frontale unità in kg

D: Carico aggiuntivo possibile in kg con kit per carichi pesanti

A	B	C	D
1500-1750	22	22	B+5 / C+5
720-1400	19	19	
A1	15	19	
A2	15	19	

Dimensioni in mm

SCHEMI DI INSTALLAZIONE PER FRIGORIFERI E CONGELATORI

K4336XFF0

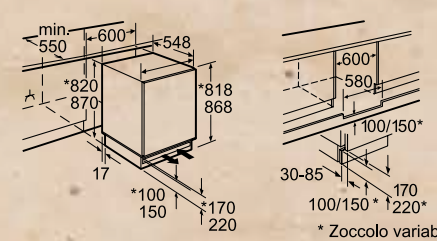

Spazio per l'allacciamento elettrico a destra o a sinistra dell'apparecchio. Aerazione nello zoccolo.

* Zoccolo variabile/ altezza sottopiano

Consiglio per la distanza per cerniera piatta

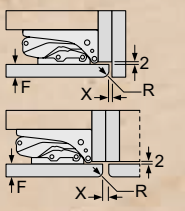

F	R	X
16-19	0-3	2,5
20	0-1	3
	2-3	2,5
21	0-1	3
	2-3	2,5
22	0	4
	1	3,5
	2-3	3

Le distanze consigliate nella tabella vanno mantenute per garantire un'apertura senza collisioni delle porte degli apparecchi ed evitare danni al mobile della cucina.

K4316XFF0

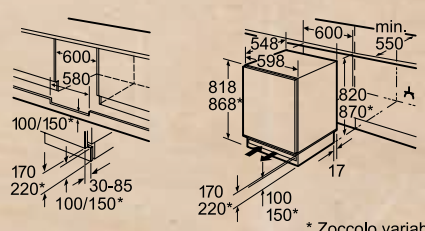

Spazio per il collegamento elettrico a destra o a sinistra dell'apparecchio. Aerazione nello zoccolo.

* Zoccolo variabile/ altezza sottopiano

Consiglio per la distanza per cerniera piatta

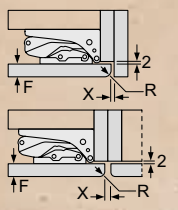

F	R	X
16-19	0-3	2,5
20	0-1	3
	2-3	2,5
21	0-1	3
	2-3	2,5
22	0	4
	1	3,5
	2-3	3

Le distanze consigliate nella tabella vanno mantenute per garantire un'apertura senza collisioni delle porte degli apparecchi ed evitare danni al mobile della cucina.

GI1216DE0

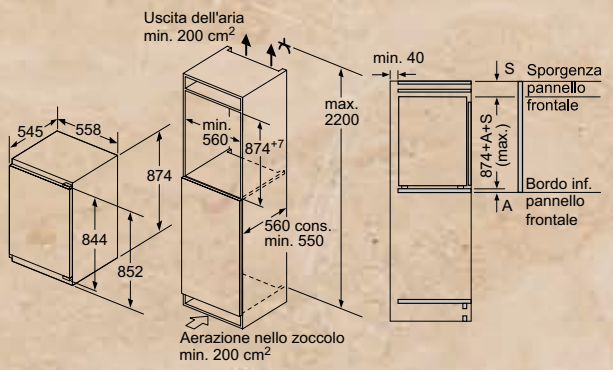

Consiglio per la distanza per cerniera piatta

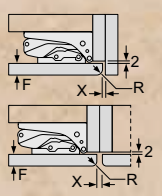

F	R	X
16-19	0-3	2,5
20	0-1	3
	2-3	2,5
21	0-1	3
	2-3	2,5
22	0	4
	1	3,5
	2-3	3

Le distanze consigliate nella tabella vanno mantenute per garantire un'apertura senza collisioni delle porte degli apparecchi ed evitare danni al mobile della cucina.

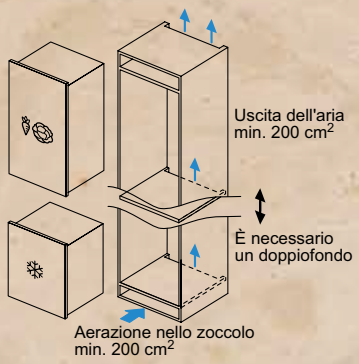

Dimensioni in mm

SCHEMI DI INSTALLAZIONE PER FRIGORIFERI E CONGELATORI

G4344XDF0

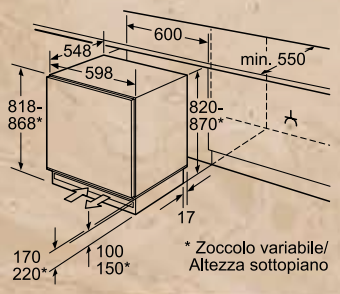

Spazio per l'allacciamento elettrico a destra o a sinistra dell'apparecchio. Aerazione nello zoccolo.

Consiglio per la distanza per cerniera piatta

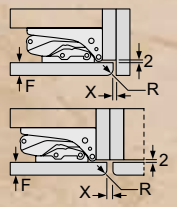

F	R	X
16-19	0-3	2,5
20	0-1	3
	2-3	2,5
21	0-1	3
	2-3	2,5
22	0	4
	1	3,5
	2-3	3

Le distanze consigliate nella tabella vanno mantenute per garantire un'apertura senza collisioni delle porte degli apparecchi ed evitare danni al mobile della cucina.

GI1113FE0

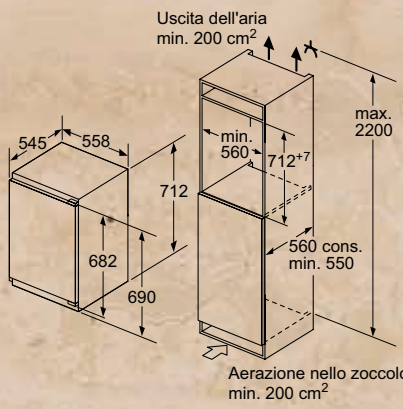

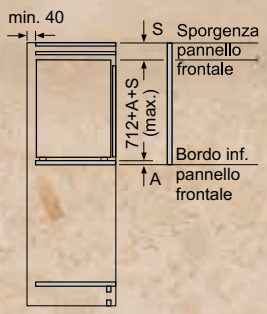

Consiglio per la distanza per cerniera piatta

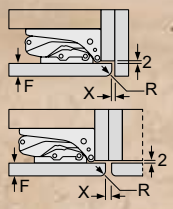

F	R	X
16-19	0-3	2,5
20	0-1	3
	2-3	2,5
21	0-1	3
	2-3	2,5
22	0	4
	1	3,5
	2-3	3

Le distanze consigliate nella tabella vanno mantenute per garantire un'apertura senza collisioni delle porte degli apparecchi ed evitare danni al mobile della cucina.

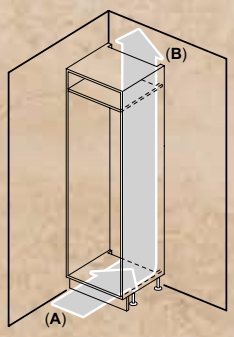

A: Ingresso aria ≥ 200 cm²; opzioni di ventilazione
B: Uscita aria ≥ 200 cm²; opzioni di ventilazione

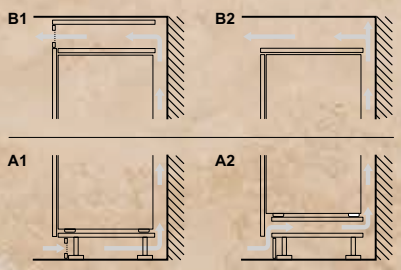

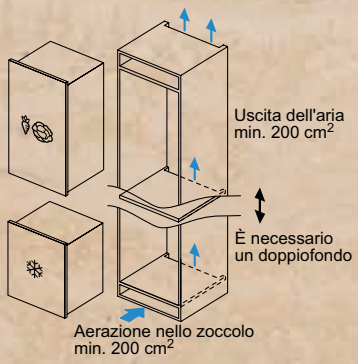

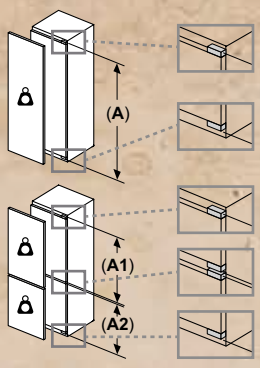

Peso massimo consentito dei frontali dell'unità

I frontali montati dell'unità che superano il peso consentito possono causare danni e compromettere il funzionamento delle cerniere

Peso
A: Altezza sportello apparecchio incluse cerniere in mm
B: Cerniera non ammortizzata, frontale unità in kg

C: Cerniera ammortizzata, frontale unità in kg

D: Carico aggiuntivo possibile in kg con kit per carichi pesanti

A	B	C	D
1500-1750	22	22	B+5 / C+5
720-1400	19	19	
A1	15	19	
A2	15	19	

Dimensioni in mm

SCHEMI DI INSTALLAZIONE PER FRIGORIFERI, CONGELATORI E VINO CANTINE

KA3923IE0

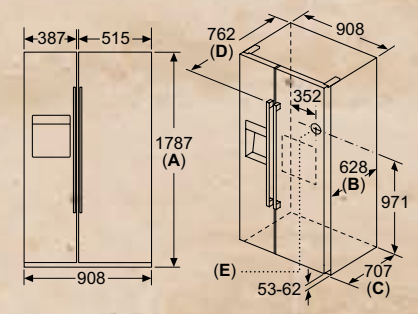

	Specifiche
A	Il lato frontale è regolabile da 1783 a 1792
B	Profondità mobile
C	Profondità inclusa anta, senza maniglia
D	Profondità inclusa anta, con maniglia
E	Allacciamento dell'acqua all'apparecchio

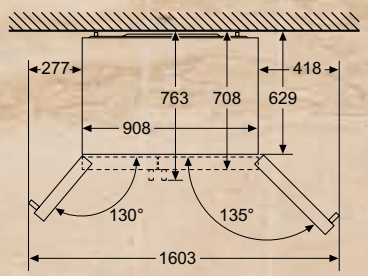

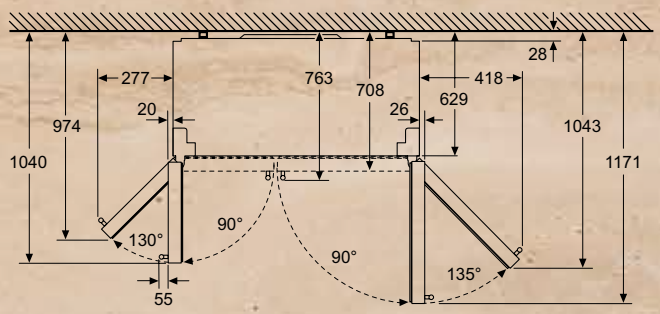

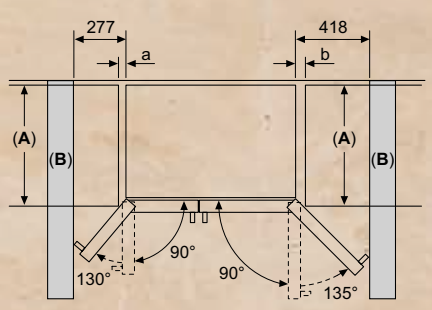

A	a	b
600	50	50
650	50	50
700	53	96

A: Profondità unità
B: Parete

È possibile estrarre i cassetti con lo sportello aperto a 90°

È possibile estrarre i cassetti con lo sportello completamente aperto

KU9213HG0

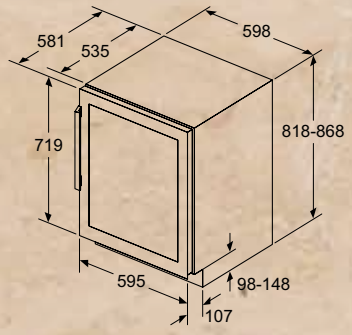

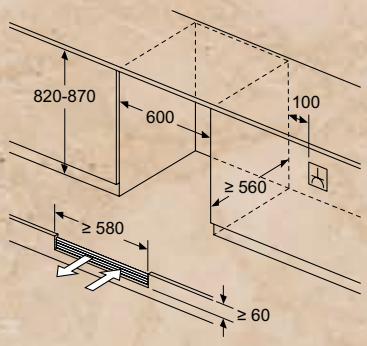

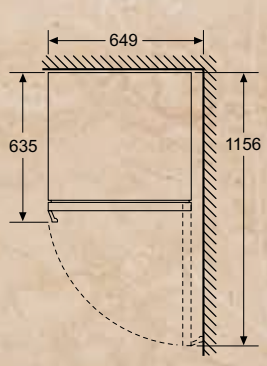

KU9202HF0

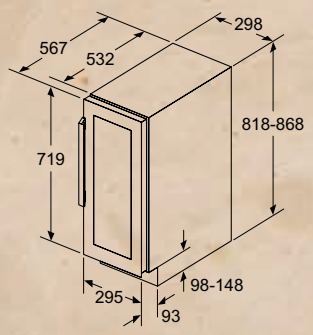

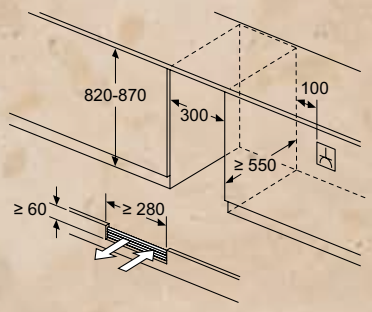

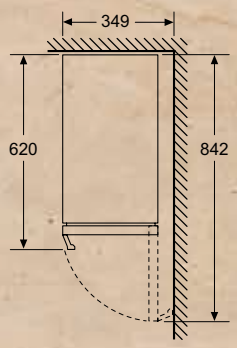

Dimensioni in mm

GLI ACCESSORI SPECIALI PER I FRIGORIFERI

	Modello	Descrizione
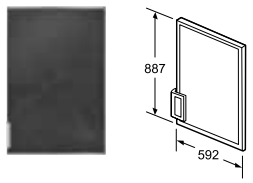	**KF1213S0** EAN 4242004215158	PANNELLO LAVAGNA - H 887 MM Abbinabile a GI1216DE0
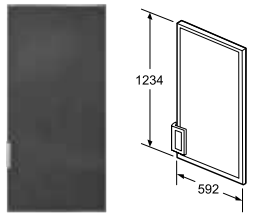	**KF1413S0** EAN 4242004215172	PANNELLO LAVAGNA - H 1234 MM Abbinabile a KI1412FE0, KI2422FE0
	KS1840Z0 EAN 4242004230670	GOURMET TRAY Abbinabile a KI7862SE0

INFORMAZIONI TECNICHE PER FRIGORIFERI E CONGELATORI

Modello	KB7962FE0	KI7862SE0	KI7861SF0	KI6863FE0	KI5862SE0S
Codice EAN	4242004271550	4242004257813	4242004256632	4242004246275	4242004251934
Serie	N 50	N 50	N 30	N 70	N 50
Linea prodotto	Frigorifero combinato	Frigorifero combinato	Frigorifero combinato	Frigorifero combinato	Frigorifero combinato
Tipologia	incasso, integrabile	incasso, integrabile	incasso, integrabile	incasso, integrabile	incasso, integrabile
Tipologia prodotto	2 porte	2 porte	2 porte	2 porte	2 porte
Tipologia costruttiva del prodotto	Da incasso	Da incasso	Da incasso	Da incasso	Da incasso
Colore principale	-	-	-	-	-
Informazioni etichetta energetica secondo il "REGOLAMENTO (UE) 2017/1369"					
Classe di efficienza energetica[1]	E	E	F	E	E
Emissioni di rumore aereo (dB(A) re 1 pW)	34	35	39	36	35
Classe di emissioni di rumore aereo	B	B	C	C	B
Consumo medio annuale di energia in chilowattora per anno (kWh/a)[2]	256	234	293	219	229
Volume totale del prodotto (l)	381	260	260	266	267
Somma del volume degli scomparti congelatore (l)	98	76	76	74	84
Somma del volume degli scomparti frigorifero (l)	284	184	184	192	183
Informazioni generali					
Altezza del prodotto (mm)	1935	1772	1772	1772	1772
Larghezza del prodotto (mm)	708	541	541	558	541
Profondità del prodotto (mm)	548	548	548	545	548
Profondità con porta aperta a 90 gradi (mm)	-	1140	1140	1140	1140
Altezza minima della nicchia (mm)	1940	1775	1775	1775	1775
Altezza massima della nicchia (mm)	1940	1775	1775	1775	1775
Larghezza minima della nicchia (mm)	710	560	560	560	560
Larghezza massima della nicchia (mm)	710	560	560	560	560
Profondità della nicchia (mm)	560	550	550	550	550
Peso netto (kg)	78,8	52,3	51,2	63,8	50,8
Peso lordo (kg)	85,0	57,0	55,9	69,2	55,6
Capacità di congelamento (Sezione 4-Stelle) (kg/24h)	9,5	4,0	4,0	7,0	4,2
Autonomia di conservazione senza energia elettrica (h)	13	10	10	9	9
Funzione congelamento rapido	sì	sì	sì	sì	sì
Classe climatica[3]	SN-ST	SN-ST	SN-ST	SN-ST	SN-ST
Sistema No Frost	Congelatore	Congelatore	Congelatore	no	no
Funzione raffreddamento veloce	sì	no	no	sì	no
Ventilatore interno comparto frigorifero	sì	no	no	no	no
Cerniera porta	Reversibile a destra	Reversibile a destra	Reversibile a destra	Reversibile a destra	Reversibile a destra
Porta/e reversibile/i	sì	sì	sì	sì	sì
Tipo di cerniera	cerniera piatta	porta a traino	porta a traino	cerniera piatta	porta a traino
Allarme porta aperta	sì	sì	sì	sì	no
Home Connect	sì	no	no	no	no
Numero di sistemi indipendenti di raffreddamento	2	1	1	2	1
Numero di compressori	1	1	1	1	1
Collegamenti elettrici					
Dati nominali collegamento elettrico (W)	-	-	-	90	-
Corrente (A)		10	10	10	10
Tensione (V)	220-240	220-240	220-240	220-240	220-240
Frequenza (Hz)	50	50	50	50	50

[1] In una scala di classi di efficienza energetica da A a G.
[2] Consumo di energia espresso in kWh/anno basato sui risultati di prove standard per 24 ore.
Il consumo effettivo dipende dalla modalità di utilizzo dell'apparecchio e dal luogo in cui è installato.
[3] Classi climatiche: questa classe indica l'intervallo di temperatura ambiente in cui il prodotto è destinato ad operare
- la temperata estesa (SN) corrisponde all'intervallo di temperatura compreso tra 10 °C e 32 °C;
- la temperata (N) corrisponde all'intervallo di temperatura compreso tra 16 °C e 32 °C;
- la subtropicale (ST) corrisponde all'intervallo di temperatura compreso tra 16 °C e 38 °C; e
- la tropicale (T) corrisponde all'intervallo di temperatura compreso tra 16 °C e 43 °C.

INFORMAZIONI TECNICHE PER FRIGORIFERI E CONGELATORI

Modello	KI5861SF0	KI2823FF0	KI1813FE0	KI2822SF0	KI1812SF0
Codice EAN	4242004251231	4242004249078	4242004251583	4242004249054	4242004246800
Serie	N 30	N70	N70	N50	N50
Linea prodotto	Frigorifero combinato	Frigorifero	Frigorifero	Frigorifero	Frigorifero
Tipologia	incasso, integrabile	integrabile	integrabile	integrabile	integrabile
Tipologia prodotto	2 porte	1 porta	1 porta	1 porta	1 porta
Tipologia costruttiva del prodotto	Da incasso	Da incasso	Da incasso	Da incasso	Da incasso
Colore principale	-	-	-	-	-
Informazioni etichetta energetica secondo il "REGOLAMENTO (UE) 2017/1369"					
Classe di efficienza energetica[1]	F	F	E	F	F
Emissioni di rumore aereo (dB(A) re 1 pW)	39	36	37	39	37
Classe di emissioni di rumore aereo	C	C	C	C	C
Consumo medio annuale di energia in chilowattora per anno (kWh/a)[2]	286	222	115	222	144
Volume totale del prodotto (l)	267	286	319	286	319
Somma del volume degli scomparti congelatore (l)	84	34	0	34	0
Somma del volume degli scomparti frigorifero (l)	183	252	319	252	319
Informazioni generali					
Altezza del prodotto (mm)	1772	1772	1772	1772	1772
Larghezza del prodotto (mm)	541	558	558	541	541
Profondità del prodotto (mm)	548	545	545	545	545
Profondità con porta aperta a 90 gradi (mm)	1140	1140	1140	1140	1140
Altezza minima della nicchia (mm)	1775	1775	1775	1775	1775
Altezza massima della nicchia (mm)	1775	1775	1775	1775	1775
Larghezza minima della nicchia (mm)	560	560	560	560	560
Larghezza massima della nicchia (mm)	560	560	560	560	560
Profondità della nicchia (mm)	550	550	550	550	550
Peso netto (kg)	50,7	61,5	61,3	56,9	58,9
Peso lordo (kg)	55,5	66,8	66,6	62,4	64,4
Capacità di congelamento (Sezione 4-Stelle) (kg/24h)	4,2	4,0	-	4,0	-
Autonomia di conservazione senza energia elettrica (h)	9	16	-	16	-
Funzione congelamento rapido	sì	-	-	-	-
Classe climatica[3]	SN-ST	SN-ST	SN-T	SN-ST	SN-T
Sistema No Frost	no	-	-	-	-
Funzione raffreddamento veloce	no	sì	sì	sì	sì
Ventilatore interno comparto frigorifero	no	no	sì	no	no
Cerniera porta	Reversibile a destra	Reversibile a destra	Reversibile a destra	Reversibile a destra	Reversibile a destra
Porta/e reversibile/i	sì	sì	sì	sì	sì
Tipo di cerniera	porta a traino	cerniera piatta	cerniera piatta	porta a traino	porta a traino
Allarme porta aperta	no	sì	sì	no	no
Home Connect	no	no	no	no	no
Numero di sistemi indipendenti di raffreddamento	1	1	1	1	1
Numero di compressori	1	1	1	1	1
Collegamenti elettrici					
Dati nominali collegamento elettrico (W)	-	90	90	90	90
Corrente (A)	10	10	10	10	10
Tensione (V)	220-240	220-240	220-240	220-240	220-240
Frequenza (Hz)	50	50	50	50	50

[1] In una scala di classi di efficienza energetica da A a G.
[2] Consumo di energia espresso in kWh/anno basato sui risultati di prove standard per 24 ore.
Il consumo effettivo dipende dalla modalità di utilizzo dell'apparecchio e dal luogo in cui è installato.
[3] Classi climatiche: questa classe indica l'intervallo di temperatura ambiente in cui il prodotto è destinato ad operare
- la temperata estesa (SN) corrisponde all'intervallo di temperatura compreso tra 10 °C e 32 °C;
- la temperata (N) corrisponde all'intervallo di temperatura compreso tra 16 °C e 32 °C;
- la subtropicale (ST) corrisponde all'intervallo di temperatura compreso tra 16 °C e 38 °C; e
- la tropicale (T) corrisponde all'intervallo di temperatura compreso tra 16 °C e 43 °C.

INFORMAZIONI TECNICHE PER FRIGORIFERI E CONGELATORI

Modello	KI2422FE0	KI1412FE0	K4336XFF0	K4316XFF0
Codice EAN	4242004264927	4242004264736	4242004247265	4242004239758
Serie	N50	N50	N50	N50
Linea prodotto	Frigorifero	Frigorifero	Frigorifero	Frigorifero
Tipologia	integrabile	integrabile	sottopiano	sottopiano
Tipologia prodotto	1 porta	1 porta	1 porta	1 porta
Tipologia costruttiva del prodotto	Da incasso	Da incasso	Da incasso	Da incasso
Colore principale	-	-	Bianco	Bianco
Informazioni etichetta energetica secondo il "REGOLAMENTO (UE) 2017/1369"				
Classe di efficienza energetica[1]	E	E	F	F
Emissioni di rumore aereo (dB(A) re 1 pW)	35	35	38	38
Classe di emissioni di rumore aereo	B	B	C	C
Consumo medio annuale di energia in chilowattora per anno (kWh/a)[2]	147	101	180	114
Volume totale del prodotto (l)	187	204	123	137
Somma del volume degli scomparti congelatore (l)	15	0	15	0
Somma del volume degli scomparti frigorifero (l)	172	204	108	137
Informazioni generali				
Altezza del prodotto (mm)	1221	1221	820	820
Larghezza del prodotto (mm)	541	541	598	598
Profondità del prodotto (mm)	548	548	548	548
Profondità con porta aperta a 90 gradi (mm)	1140	1140	1150	1150
Altezza minima della nicchia (mm)	1225	1225	820	820
Altezza massima della nicchia (mm)	1225	1225	820	820
Larghezza minima della nicchia (mm)	560	560	600	600
Larghezza massima della nicchia (mm)	560	560	600	600
Profondità della nicchia (mm)	550	550	550	550
Peso netto (kg)	40,2	39,5	35,0	34,1
Peso lordo (kg)	43,5	42,8	38,0	37,2
Capacità di congelamento (Sezione 4-Stelle) (kg/24h)	3,0	-	3,4	-
Autonomia di conservazione senza energia elettrica (h)	10	-	8	-
Classe climatica[3]	SN-ST	SN-ST	SN-ST	SN-ST
Funzione raffreddamento veloce	sì	sì	no	no
Ventilatore interno comparto frigorifero	no	no	no	no
Cerniera porta	Reversibile a destra	Reversibile a destra	Reversibile a destra	Reversibile a destra
Porta/e reversibile/i	sì	sì	sì	sì
Tipo di cerniera	cerniera piatta	cerniera piatta	cerniera piatta	cerniera piatta
Allarme porta aperta	sì	no	no	no
Home Connect	no	no	no	no
Numero di sistemi indipendenti di raffreddamento	1	1	1	1
Numero di compressori	1	1	1	1
Collegamenti elettrici				
Dati nominali collegamento elettrico (W)	-	-	90	90
Corrente (A)	10	10	10	10
Tensione (V)	220-240	220-240	220-240	220-240
Frequenza (Hz)	50	50	50	50

[1] In una scala di classi di efficienza energetica da A a G.
[2] Consumo di energia espresso in kWh/anno basato sui risultati di prove standard per 24 ore.
Il consumo effettivo dipende dalla modalità di utilizzo dell'apparecchio e dal luogo in cui è installato.
[3] Classi climatiche: questa classe indica l'intervallo di temperatura ambiente in cui il prodotto è destinato ad operare
- la temperata estesa (SN) corrisponde all'intervallo di temperatura compreso tra 10 °C e 32 °C;
- la temperata (N) corrisponde all'intervallo di temperatura compreso tra 16 °C e 32 °C;
- la subtropicale (ST) corrisponde all'intervallo di temperatura compreso tra 16 °C e 38 °C; e
- la tropicale (T) corrisponde all'intervallo di temperatura compreso tra 16 °C e 43 °C.

INFORMAZIONI TECNICHE PER FRIGORIFERI E CONGELATORI

Modello	GI7813CF0	GI1216DE0	G4344XDF0	GI1113FE0
Codice EAN	4242004243274	4242004247623	4242004237686	4242004239628
Serie	N70	N70	N50	N50
Linea prodotto	Congelatore	Congelatore	Congelatore	Congelatore
Tipologia	integrabile	integrabile	sottopiano	integrabile
Tipologia prodotto	1 porta	1 porta	1 porta	1 porta
Tipologia costruttiva del prodotto	Da incasso	Da incasso	Da incasso	Da incasso
Colore principale	-	-	-	-
Informazioni etichetta energetica secondo il "REGOLAMENTO (UE) 2017/1369"				
Classe di efficienza energetica[1]	F	E	F	E
Emissioni di rumore aereo (dB(A) re 1 pW)	36	36	38	36
Classe di emissioni di rumore aereo	C	C	C	C
Consumo medio annuale di energia in chilowattora per anno (kWh/a)[2]	294	176	224	167
Volume totale del prodotto (l)	212	96	106	72
Somma del volume degli scomparti congelatore (l)	212	96	106	72
Somma del volume degli scomparti frigorifero (l)	0	0	0	0
Informazioni generali				
Altezza del prodotto (mm)	1772	874	820	712
Larghezza del prodotto (mm)	558	558	598	558
Profondità del prodotto (mm)	545	545	548	545
Profondità con porta aperta a 90 gradi (mm)	1140	1140	1150	1140
Altezza minima della nicchia (mm)	1775	880	820	720
Altezza massima della nicchia (mm)	1775	880	820	720
Larghezza minima della nicchia (mm)	560	560	600	560
Larghezza massima della nicchia (mm)	560	560	600	560
Profondità della nicchia (mm)	550	550	550	550
Peso netto (kg)	64,7	39,8	37,2	35,6
Peso lordo (kg)	69,9	42,6	40,1	38,0
Capacità di congelamento (Sezione 4-Stelle) (kg/24h)	13,8	5,0	7,4	4,4
Autonomia di conservazione senza energia elettrica (h)	8	13	10	13
Funzione congelamento rapido	sì	sì	sì	sì
Classe climatica[3]	SN-T	SN-T	SN-ST	SN-T
Sistema No Frost	sì	no	no	No
Sistema Low Frost	no	sì	no	no
Cerniera porta	a sinistra, reversibili	Reversibile a destra	Reversibile a destra	no
Porta/e reversibile/i	sì	sì	sì	Reversibile a destra
Tipo di cerniera	cerniera piatta	cerniera piatta	cerniera piatta	sì
Allarme porta aperta	si	no	si	cerniera piatta
Home Connect	no	no	no	no
Numero di sistemi indipendenti di raffreddamento	1	1	1	1
Numero di compressori	1	1	1	1
Collegamenti elettrici				
Dati nominali collegamento elettrico (W)	120	90	90	90
Corrente (A)	10	10	10	10
Tensione (V)	220-240	220-240	220-240	220-240
Frequenza (Hz)	50	50 - 60	50	50

[1] In una scala di classi di efficienza energetica da A a G.
[2] Consumo di energia espresso in kWh/anno basato sui risultati di prove standard per 24 ore.
Il consumo effettivo dipende dalla modalità di utilizzo dell'apparecchio e dal luogo in cui è installato.
[3] Classi climatiche: questa classe indica l'intervallo di temperatura ambiente in cui il prodotto è destinato ad operare
- la temperata estesa (SN) corrisponde all'intervallo di temperatura compreso tra 10 °C e 32 °C;
- la temperata (N) corrisponde all'intervallo di temperatura compreso tra 16 °C e 32 °C;
- la subtropicale (ST) corrisponde all'intervallo di temperatura compreso tra 16 °C e 38 °C; e
- la tropicale (T) corrisponde all'intervallo di temperatura compreso tra 16 °C e 43 °C.

INFORMAZIONI TECNICHE PER FRIGORIFERO SIDE BY SIDE

Modello	KA3923IE0
Codice EAN	4242004246671
Serie	N70
Linea prodotto	Side by side
Tipologia	libero posizionamento
Tipologia prodotto	2 porte
Tipologia costruttiva del prodotto	A libera installazione
Colore principale	Inox-easyclean
Informazioni etichetta energetica secondo il "REGOLAMENTO (UE) 2017/1369"	
Classe di efficienza energetica[1]	E
Emissioni di rumore aereo (dB(A) re 1 pW)	42
Classe di emissioni di rumore aereo	D
Consumo medio annuale di energia in chilowattora per anno (kWh/a)[2]	323
Volume totale del prodotto (l)	562
Somma del volume degli scomparti congelatore (l)	191
Somma del volume degli scomparti frigorifero (l)	371
Informazioni generali	
Altezza del prodotto (mm)	1787
Larghezza del prodotto (mm)	908
Profondità del prodotto (mm)	707
Profondità con porta aperta a 90 gradi (mm)	1171
Peso netto (kg)	114,0
Peso lordo (kg)	124,0
Capacità di congelamento (Sezione 4-Stelle) (kg/24h)	12,0
Autonomia di conservazione senza energia elettrica (h)	3
Funzione congelamento rapido	sì
Classe climatica[3]	SN-T
Funzione raffreddamento veloce	sì
Indicatore porta aperta del congelatore	no
Ventilatore interno comparto frigorifero	no
Cerniera porta	Destra e sinistra
Porta/e reversibile/i	no
Allarme porta aperta	sì
Home Connect	no
Numero di sistemi indipendenti di raffreddamento	1
Numero di compressori	1
Collegamenti elettrici	
Dati nominali collegamento elettrico (W)	240
Corrente (A)	10
Tensione (V)	220-240
Frequenza (Hz)	50

[1] In una scala di classi di efficienza energetica da A a G.
[2] Consumo di energia espresso in kWh/anno basato sui risultati di prove standard per 24 ore.
Il consumo effettivo dipende dalla modalità di utilizzo dell'apparecchio e dal luogo in cui è installato.
[3] Classi climatiche: questa classe indica l'intervallo di temperatura ambiente in cui il prodotto è destinato ad operare
- la temperata estesa (SN) corrisponde all'intervallo di temperatura compreso tra 10 °C e 32 °C;
- la temperata (N) corrisponde all'intervallo di temperatura compreso tra 16 °C e 32 °C;
- la subtropicale (ST) corrisponde all'intervallo di temperatura compreso tra 16 °C e 38 °C; e
- la tropicale (T) corrisponde all'intervallo di temperatura compreso tra 16 °C e 43 °C.

INFORMAZIONI TECNICHE PER VINO CANTINE

Modello	KU9213HG0	KU9202HF0
Codice EAN	4242004249153	4242004255482
Serie	N70	N70
Linea prodotto	Frigorifero cantina per vini	Frigorifero cantina per vini
Tipologia costruttiva del prodotto	Da incasso, sottopiano	Da incasso,sottopiano
Colore principale	Nero	Nero
Informazioni etichetta energetica secondo il "REGOLAMENTO (UE) 2017/1369"		
Classe di efficienza energetica[1]	G	F
Emissioni di rumore aereo (dB(A) re 1 pW)	38	38
Classe di emissioni di rumore aereo	C	C
Consumo medio annuale di energia in chilowattora per anno (kWh/a)[2]	130	100
Capacità in 0.75L (Bottiglia bordeaux) (No.)	44	21
Volume totale del prodotto (l)	120	58
Somma del volume degli scomparti congelatore (l)	0	0
Somma del volume degli scomparti frigorifero (l)	120	58
Informazioni generali		
Altezza del prodotto (mm)	818	818
Larghezza del prodotto (mm)	598	298
Profondità del prodotto (mm)	581	567
Profondità con porta aperta a 90 gradi (mm)	1156	842
Altezza minima della nicchia (mm)	820	820
Altezza massima della nicchia (mm)	820	820
Larghezza minima della nicchia (mm)	600	300
Larghezza massima della nicchia (mm)	600	300
Profondità della nicchia (mm)	560	550
Peso netto (kg)	48,0	27,0
Peso lordo (kg)	52,0	30,0
Funzione congelamento rapido	no	no
Classe climatica[3]	SN-ST	SN-ST
Ventilatore interno comparto frigorifero	sì	sì
Cerniera porta	Reversibile a destra	Reversibile a destra
Porta/e reversibile/i	sì	sì
Home Connect	no	no
Numero di sistemi indipendenti di raffreddamento	2	1
Numero di compressori	1	1
Collegamenti elettrici		
Dati nominali collegamento elettrico (W)	60	70
Corrente (A)	6	6
Tensione (V)	220-240	220-240
Frequenza (Hz)	50 - 60	50 - 60

[1] In una scala di classi di efficienza energetica da A a G.
[2] Consumo di energia espresso in kWh/anno basato sui risultati di prove standard per 24 ore.
Il consumo effettivo dipende dalla modalità di utilizzo dell'apparecchio e dal luogo in cui è installato.
[3] Classi climatiche: questa classe indica l'intervallo di temperatura ambiente in cui il prodotto è destinato ad operare
- la temperata estesa (SN) corrisponde all'intervallo di temperatura compreso tra 10 °C e 32 °C;
- la temperata (N) corrisponde all'intervallo di temperatura compreso tra 16 °C e 32 °C;
- la subtropicale (ST) corrisponde all'intervallo di temperatura compreso tra 16 °C e 38 °C; e
- la tropicale (T) corrisponde all'intervallo di temperatura compreso tra 16 °C e 43 °C.

NEFF È ISPIRAZIONE IN CUCINA

L'APPETITO VIEN... MANGIANDO!

Esprimi lo chef che è in te accedendo alla sezione del sito NEFF "The Ingredient". Scopri le ricette, i consigli e le storie di cucina che abbiamo raccolto per gli appassionati di cucina come te.

NEFF COLLECTION SHOWROOM. DEDICATI AI VERI APPASSONATI DI CUCINA

I NEFF Collection Showroom di Milano e Roma sono pensati per far vivere esperienze uniche ed accrescere la passione di chi ogni giorno si mette alla prova in cucina, ma non solo.

Vieni a trovarci! Tutti i dettagli sul sito NEFF.

NEFF SOUNDS GOOD

Chi non ama cucinare facendosi accompagnare dalla propria musica preferita? Scopri le nostre playlist accuratamente selezionate da Alessio Bertallot e ascoltale nei tuoi momenti di creatività in cucina oppure durante una serata speciale con gli amici. Le trovi tutte su Spotify nel profilo di NEFF!

DULCIS IN FUNDO

A BUON INTENDITORE...
Possedere un elettrodomestico NEFF significa anche avere a disposizione, ogni giorno, una rete di professionisti preparati ed efficienti, sempre pronti a intervenire e consigliarti. I centri di assistenza NEFF in tutta Italia risponderanno in modo professionale e tempestivo ad ogni tua chiamata. Per conoscere il centro di assistenza autorizzato più vicino, sarà sufficiente collegarsi al nostro sito NEFF.

RICAMBI ORIGINALI
I nostri centri utilizzano esclusivamente ricambi originali reperibili fino a 10 anni dall'uscita di produzione dell'elettrodomestico: NEFF garantisce tutti i pezzi di ricambio per 24 mesi, con prezzi trasparenti e validi per tutto il territorio nazionale.

ACCESSORI
Presso i nostri rivenditori e i centri assistenza autorizzati potrai scoprire anche tutti gli accessori per potenziare le funzionalità del tuo nuovo elettrodomestico NEFF, come quelli per i forni o per i piani a induzione.

PRODOTTI CLEANING & CARE
Scopri anche i prodotti Cleaning & Care che NEFF ha selezionato per la cura e la pulizia dei tuoi elettrodomestici. Garantiscono il trattamento più adeguato per una pulizia efficace e sicura.
www.neff-home.com/it/assistenza/cura-protezione

NEFF CARE
NEFF CARE è il programma di assistenza supplementare che ti offre un'opportunità unica per copertura e vantaggi: un'estensione di 3 anni di tutti i servizi previsti dalla garanzia convenzionale, per 5 anni di totale tranquillità. Nessun costo per diritto di chiamata, manodopera, ricambi originali, trasporto e sostituzione sono solo alcuni dei vantaggi. Visita il sito NEFF per scoprire tutti i dettagli del programma. Anche i centri assistenza autorizzati saranno lieti di consigliarti o aiutarti a procedere con l'acquisto.
www.neff-home.com/it/assistenza/cura-protezione/neff-care

CHECK UP
La qualità dei nostri elettrodomestici dura nel tempo. Il programma Check Up ti aiuta a mantenere le performance del tuo elettrodomestico, garantendoti la più alta efficienza e risultati ottimali.
Visita il nostro sito www.neff-home.com/it/assistenza/servizi-tecnici/check-up per conoscere il centro assistenza autorizzato più vicino a cui richiedere il servizio Check Up.

INFO POINT
Scarica dal sito NEFF i libretti di istruzione con le informazioni sulle funzionalità dei nostri apparecchi. Troverai anche tante risposte alle domande più frequenti!

NOTE

NOTE

APPASSIONATI DI CUCINA DAL 1877

SEGUICI ANCHE
SU FACEBOOK,
INSTAGRAM E PINTEREST

NEFF
BSH Elettrodomestici S.p.A.

Via Marcantonio Colonna, 35
20149 Milano
info.it@neff-home.com
www.neff-home.com/it

Tutti i prodotti NEFF sono costruiti con le tecniche più avanzate e sono dotati del marchio VDE, severo organo di controllo della Germania.
I modelli sono soggetti a variazioni senza preavviso. BSH Elettrodomestici S.p.A si riserva di apportare, in qualsiasi momento, modifiche ritenute necessarie al miglioramento della produzione. I dati tecnici non sono impegnativi.
Le immagini sono solo rappresentative di alcuni prodotti e a causa della riproduzione il colore potrebbe differire leggermente da quello effettivo del prodotto.